Innholdsfortegnelse

$D Beskrivende del $D - 1

01 Rigg og drift 01 - 1

02 Grunnarbeider 02 - 1
02.01 Arbeid utenom vegkropp 02 - 3
02.02 Arbeid på vegkropp 02 - 8

03 Konstruksjon 03 - 1
03.01 Riving 03 - 4
03.02 Rehabilitering 03 - 21

04 Belegning 04 - 1

05 Utstyr 05 - 1

Prosess	Kode/Tekst	Enhet	Mengde	Pris	Sum
$D	**<u>Beskrivende del</u>** D1 Beskrivelse Beskrivelsen er utarbeidet ved bruk av håndbok *R761 Prosesskoden Standard beskrivelsestekster for veger, tunneler, bruer og kaier* (2025-02-19). Beskrivelsen består av standardiserte prosesser, med inntatt spesiell beskrivelse for å klargjøre, utvide eller begrense beskrivelsen. Konkurransegrunnlaget utgjør det totale grunnlaget tilbyder skal basere sitt tilbud på. Konkurransegrunnlaget må følgelig leses og prises i sin helhet. Informasjon og beskrivelse som fremkommer i konkurransegrunnlagets øvrige deler gjentas generelt ikke i D1, men må hensyntas i prisen på de enkelte prosessene i D1. Beskrivelsen gjelder rehabilitering av 04-0471 Kvernvollen bru på fv. 1726 ved Kylstadfeltet i Ringsaker kommune, Innlandet fylke.				
				Sum sted:	

Prosess	Kode/Tekst	Enhet	Mengde	Pris	Sum
01	**<u>Rigg og drift</u>**				
11	**ARBEIDSSTIKNING, TEKNISK KONTROLL**				
11.1	**Fastmerker**				
	a) Omfatter kontroll, og om nødvendig reetablering, av eksisterende fastmerker i prosjektområdet før anleggsarbeider starter. Omfatter også måling, beregning etablering og sikring av nye fastmerker til bruk innenfor anleggsområdet. Omfatter også rekognosering i felt for fysisk plassering måling og sikring av nye fastmerker, samt beregning av nye data, dersom eksisterende fastmerker som ligger utenfor området for den endelige konstruksjonen ødelegges under arbeidets gang.				
	c) Geodetiske referanserammer for prosjektet er gitt i kontrakten. Bygg- og anleggsnett for prosjektet etableres av byggherre i henhold til NS 3580 Bygg- og anleggsnett - Ansvarsfordeling, kvalitetskrav og metoder før anleggsarbeidet starter. Se kontraktens bestemmelser for informasjon om prosjektets Bygg- og anleggsnett. Kontroll, beregning og eventuell reetablering av eksisterende fastmerker skal utføres i henhold til krav gitt i NS 3580. Kontroll-, beregning, plassering og etablering av nye fastmerker skal utføres i henhold til krav gitt i NS 3580. Entreprenøren skal holde byggherren fortløpende orientert om skade på eller tap av fastmerker. Entreprenør har ansvar for fortetting av bygg- og anleggsnett ved behov. Beregningsdokumentasjon av supplerende fastmerker i henhold til NS 3580 skal overleveres byggherre før fastmerkene tas i bruk.				
	d) Bygg- og anleggsnettet skal oppfylle toleransekrav til ytre pålitelighet i grunnriss og høyde som angitt i NS 3580, se figur 11.1.				

Konstanter for beregning av toleransekrav for fastmerker	Bygg- og anleggsnett
Grunnrisskrav, p (ppm)	10
Grunnrisskrav, k (mm)	10
Høydekrav, p (ppm)	10
Høydekrav, k (mm)	10

Figur 11.1 Toleransekrav til ytre pålitelighet

	e) Entreprenøren er ansvarlig for å kontrollere at leverte fastmerker som skal benyttes er tilstrekkelige i antall og holder god nok kvalitet til at stikking og maskinstyring kan utføres innenfor toleransekrav. Hvis entreprenøren oppdager feil i eksisterende fastmerker eller feil i nyetablerte fastmerker skal byggherre varsles.				
	x) Kostnad angis som rund sum. Enhet: RS	RS	1,0	. . . . .	. . . . .

Sum sted:

Prosess	Kode/Tekst	Enhet	Mengde	Pris	Sum
11.3	**Innmåling**				
	a) Omfatter alle kostnader i anleggstiden forbundet med innmåling, beregning og bearbeiding av innmålingsdata som dokumenterer: • Mengder angitt i målebrev • At utførelsen er i henhold til toleranser og kvalitetskrav				
	c) Innmålingsdata og dokumentasjon skal oppdateres og leveres fortløpende i anleggstiden. Data leveres som beskrevet i håndbok R110 Modellgrunnlag.				
	x) Kostnad angis som rund sum. Enhet: RS	RS	1,0	. . . . .	. . . . .
11.4	**Teknisk kontroll**				
	a) Omfatter alle kostnader forbundet med kontroll og dokumentasjon av at de angitte krav til materialer og utførelse overholdes, eksempelvis prøvetaking, materialprøving, fotografering, oppsyn og utførelseskontroll.				
	c) Entreprenøren er ansvarlig for at kontroll av materialer og utførelse gjennomføres i det omfanget som er angitt i gjeldende norske standarder, kontraktsbestemmelser, beskrivelse, modeller, tegninger og øvrig prosjektert grunnlag. Entreprenøren deltar ved besiktigelse og registrering f.eks. ved fotografering av bygninger, anlegg mv. i anleggets nærhet før og etter arbeidets utførelse, med henblikk på eventuelle skader. Der besiktigelse er utført får entreprenøren overlevert registreringene før oppstart. Kontroll av asfaltarbeider skal utføres i henhold til Statens vegvesen rapport nr. 882 Dokumentasjon og kontroll av asfalt, vegnormal N200 Vegbygging og relevante standarder som angitt. Nødvendig materialkontroll kan enten utføres ved godkjent prøvningsanstalt eller ved entreprenørens byggeplasslaboratorium. Dette skal være utstyrt og godkjent for de aktuelle prøvninger. Prøvningene skal utføres av tilstrekkelig kvalifisert og øvet personell. Byggherren skal ha fri adgang til entreprenørens laboratorium og prøveresultater. Betonglaboratorium skal være godkjent av Kontrollrådet. Prøveuttak og analysemetoder skal være som angitt i Norsk Standard der relevant standard foreligger, eller iht. håndbok R210 Laboratorieundersøkelser og håndbok R211 Feltundersøkelser. Det skal føres journal over uttatte prøver og analyser. Både byggherren og entreprenøren skal ha gjenpart av denne og av prøveresultater fortløpende.				
	x) Kostnad angis som rund sum. Enhet: RS				

Sum sted:

Prosess	Kode/Tekst	Enhet	Mengde	Pris	Sum
	**** Spesiell beskrivelse **** a) Omfatter også bildedokumentasjon av: • Utkiling planum inkludert ev. fiberduk • Grøft med ferdig fundament, med pålagt linjal som viser grøftebredde • Ferdig lagt rørstreng, inkludert ev. kummer og øvrige installasjoner	RS	1,0	. . . . .	. . . . .
11.5	**Sluttdokumentasjon**				
11.52	**Sluttdokumentasjon for egenskapsdata** a) Omfatter registrering, sammenstilling og overlevering av egenskapsdata for objekter som skal registreres i Nasjonal vegdatabank (NVDB) og Felles kartdatabase (FKB). Hvilke objekter dette gjelder er angitt i prosjektets objektkodeliste eller i *den spesielle beskrivelsen.* c) Egenskapsdata registreres og leveres som beskrevet i håndbok R110 Modellgrunnlag, eventuelt som angitt i *den spesielle beskrivelsen.* x) Kostnad angis som rund sum. Enhet: RS **** Spesiell beskrivelse **** a) Gjelder alle objekter i kontrakten som også er angitt i Statens vegvesens gjeldende objektliste "Objektliste_1 Statens vegvesen". https://www.vegvesen.no/fag/teknologi/nasjonalvegdatabank/objektliste/ Omfatter også at entreprenøren skal levere slette/endremanus for berørte objekter. c) Data i henhold til «Objektliste for ferdigvegdata til kart og NVDB» leveres på standardformat i henhold til Kartverkets produktspesifikasjoner for felles kartdatabase (FKB) og spesifikasjoner for NVDB. Ferdigvegsdata for nye og endrede objekter skal leveres i Datafangst-portalen. Veiledende objektliste vil bli forelagt EN gjennom Datafangst ved kontraktsstart. Denne vil ved behov bli justert gjennom kontraktsperioden. Leveranser som ikke følger gitte retningslinjer ansees som ikke levert. Eksempler kan være manglende objekter i antall/egenskaper/geometri/type, o.l. Sluttdokumentasjonen for brukonstruksjon skal leveres samlet i mappestruktur og overleveres digitalt. Dokumentasjonen skal tilfredsstille Statens vegvesens sjekkliste "Dokumentasjonsoversikt for som bygd- og forvaltningsdokumentasjon for bruer, ferjekaier og andre bærende konstruksjoner", beskrevet på SVVs nettsider: https://www.vegvesen.no/fag/teknologi/bruer/forvaltningsdokumentasjon/dokumentasjonsoversikt/				

Sum sted:

Prosess	Kode/Tekst	Enhet	Mengde	Pris	Sum
	Dokumentasjonen skal deles inn i følgende kapitler, lagt i egne mapper: 1. Forside. 2. Innholdsfortegnelse. A. Innledning med kort omtale av prosjektet og beskrivelse av hvilke arbeider som er gjennomført på bruene. Det skal synliggjøres hvor på bruene de ulike produkter og materialer er benyttet. B. Dokumentasjon og produktdatablad for alle materialer og produkter som er benyttet. Det skal også angis hvilke materialer som inngår i eventuelle produktsystemer. C. FDV-dokumentasjon med angivelse av forventet levetid og vedlikeholdsbehov på de løsninger som er benyttet. D. Kontrollplan og resultatrapporter fra all utført prøving og kontroll. E. Alle oppmålingsskjemaer, dagbøker og sjekklister fra arbeidene. F. Avviksrapporter med dokumentasjon på hvilke korrigerende tiltak som er utført. G. Kvittering for levert avfall til godkjent mottak. H. Bildedokumentasjon før, under og etter gjennomføring av samtlige arbeidsprosesser.	RS	1,0	. . . . .	. . . . .
12	**RIGG, BYGNINGER OG GENERELLE DRIFTS-OMKOSTNINGER**				
12.1	**Rigg og midlertidige bygninger** a) Omfatter tilrigging, drift og nedrigging av midlertidige bygninger og istandsetting, drift og fjerning av midlertidige riggarealer. Omfatter også alle kostnader til byggeplassadministrasjon i den grad disse ikke inngår i egne prosesser eller er inkludert i enhetspriser.				
12.11	**Tilrigging** a) Omfatter alle kostnader for tiltransport, opprigging og klargjøring av det utstyr etc. som entreprenøren og eventuelle underentreprenører trenger for å utføre de beskrevne arbeider, i den utstrekning slike utgifter ikke er inkludert i egne prosesser eller i enhetsprisene. Omfatter også alle midlertidige bygninger og brakker med inventar og utstyr (bolig-, spise- og hvilebrakker, kontorbrakker, verksted, lagerbygg, sprengstoff lager, kompressorhus, boder etc.) og alle provisorier og hjelpemidler (operasjonsbaser med anlegg for varemottak/transporter, heiser, kraner, kranbaner, bøyebenker, kompressoranlegg, ventilasjonsanlegg m.v.) for entreprenørens eget bruk. Omfatter også nødvendige tiltak for å sikre at uvedkommende ikke får atkomst til bygge- eller anleggsplassen. Omfatter også planering og opparbeidelse av tomt				

Sum sted:

Prosess	Kode/Tekst	Enhet	Mengde	Pris	Sum
	m/adkomst utover det som inngår i de permanente arbeider, nødvendig fremføring og installasjon av vann, kloakk, ev. renseanlegg, telefon og elektrisitetsforsyning, parkeringsplasser, gjerder, skjermer, skilter etc. samt nødvendige fundamenteringsarbeider og øvrig klargjøring av byggeplassen og leirområdet. Ansvar for å innhente tillatelser for bruk av alle riggområder, og for å skaffe til veie riggarealer utover de som er angitt i planene, er regulert i kontraktsbestemmelsene.				
	x) Kostnad angis som rund sum. Enhet: RS	RS	1,0	. . . . .	. . . . .
12.12	**Drift av rigg og midlertidige bygninger**				
	a) Omfatter alle kostnader til byggeplassadministrasjon, transporter, drift av rigg og driftsbygninger med utstyr som angitt i prosess 12.11, i den grad disse kostnadene ikke inngår i egne prosesser eller i enhetsprisene. Omfatter også alle utgifter til leie, vedlikehold, renhold, renovasjon, rekvisita, hjelpematerialer, telefonutgifter, brensel, elektrisk strøm, kokkelønn, lønn til administrasjonspersonell etc., samt opprettholdelse av nødvendige tiltak for å sikre at uvedkommende ikke får atkomst til bygge- eller anleggsplassen.				
	x) Mengden måles som byggetid i påbegynt kalenderuke fra oppstart frem til avtalt ferdigstillelsesfrist. Tidspunkt for oppstart skal ikke regnes tidligere enn avsluttet samhandlingsprosess ved oppstart. Avtalt ferdigstillelsesfrist inkluderer forlengelser av sluttfrist som byggherren har innvilget. Det justeres ikke for virkelig ferdigstillelse som er tidligere eller senere enn avtalt ferdigstillelsesfrist. Enhet: uke				
	**** Spesiell beskrivelse **** a) Omfatter også møterom for møter med byggherren, f.eks. byggemøter. Kapasitet inntil 5 deltakere fra byggherren.				
	x) Oppstart regnes fra oppstart på anleggssted.	uke	12,0	. . . . .	. . . . .
12.13	**Nedrigging**				
	a) Omfatter nedrigging og fjerning av anleggene nevnt i prosess 12.11. Omfatter også sluttrydding av hele anleggsområdet inkludert riggområder, opplasting, transport, mellomlagring eller forskriftsmessig håndtering av avfall og/eller godkjent tildekking av gjenværende materialer og avfall etter at anleggsarbeidene er utført.				
	x) Kostnad angis som rund sum. Enhet: RS	RS	1,0	. . . . .	. . . . .
				Sum sted:	

Prosess	Kode/Tekst	Enhet	Mengde	Pris	Sum
12.4	**Vinterkostnader anlegg** a) Omfatter tiltak som oppvarming, tildekking, innkledning, isolering, tining etc. for å beskytte materialer, konstruksjoner, gravegroper, maskiner og utstyr midlertidig mot frost og snø, samt snøbrøyting og strøing. c) Tiltakene skal tilfredsstille de krav som er stilt i de respektive prosesser. x) Kostnad angis som rund sum. Enhet: RS **** Spesiell beskrivelse **** a) Prosessen kommer kun til anvendelse i månedene fra og med november, til og med mars, og kun etter avtale med byggherre. c) Tiltakene skal inkludere alle forhold som kreves for å ha full vinterdrift av anlegget. x) Mengde måles som utført uke. Enhet: Uke	uke	12,0	. . . . .	. . . . .
12.5	**Miljøtiltak i byggefasen** a) Omfatter spesielle miljøtiltak som angitt. Ordinære miljøtiltak er inkludert i prosesser for utførelse. Omfatter også miljøkontroll av utslipp til luft, vann og jord.				
12.51	**Vannutslipp** a) Omfatter tiltak og kostnader for håndtering av utslippsvann og andre utslipp til resipient, inkludert overvåkning, prøvetaking og analyser samt øvrig dokumentasjon av tiltakenes funksjon. c) Tiltakene skal kunne håndtere vann fra verksted, vaskerigg, anlegg for lagring og fylling av drivstoff, tunneldrift samt øvrig anleggsdrift inkludert der vannet har opprinnelse fra ovenforliggende terreng. x) Kostnad angis som rund sum. Enhet: RS **** Spesiell beskrivelse **** a) Omfatter også rensing av avløpsvann fra vannmeisling dersom vannmeisling benyttes.	RS	1,0	. . . . .	. . . . .
14	**MIDLERTIDIG TRAFIKKAVVIKLING** a) Omfatter alle kostnader forbundet med ulemper, tiltak og provisorier for avvikling av trafikken på eksisterende trafikkleder, inklusiv kollektivtrafikk, gang- og sykkeltrafikk og provisoriske omlegginger av eksisterende veger og jernbaner. I *den spesielle*				

Sum sted:

Prosess	Kode/Tekst	Enhet	Mengde	Pris	Sum
	beskrivelsen er angitt eventuell bruk av fysisk skille mellom myke og harde trafikanter. Omfatter også alle kostnader med spesielle sikringstiltak for eiendommer, bekker, elver og vann, landtrafikk, sjøtrafikk og lufttrafikk etc. mot skader fra anlegg under utførelse som angitt. Ordinære tiltak er inkludert i prosesser for utførelse. Dersom eksisterende veg skal tilknyttes nye konstruksjoner, eller er utgravd for å gi plass for permanente konstruksjoner, regnes oppfylling og istandsetting under hovedprosessene 2 - 8. Ansvar for nødvendige godkjenninger og offentlige tillatelser skal være som angitt i kontraktsbestemmelsene eller *den spesielle beskrivelsen.*				
	c) Varsling av vegarbeid på eller ved veg åpen for almen ferdsel skal utføres i henhold til håndbok N301 Arbeid på og ved veg. Ved arbeid på og langs veg som er åpen for trafikk, skal entreprenøren etablere rutiner for drift og vedlikehold basert på håndbok R610 Standard for drift og vedlikehold av riksveger. Det skal legges vekt på kontroll og reparasjon av vegdekke, skilt og oppmerking.				
	x) Kostnad angis som rund sum. Enhet: RS				
14.1	**Trafikkulemper**				
	a) Omfatter alle kostnader og ulemper påført av trafikk utenom anleggets egen trafikk, herunder ekstra kostnader for å holde trafikken i gang på eksisterende veger, omdirigering eller midlertidig stopp av trafikken, ekstra laste/losse- og transportkostnader ved trafikkert veg, vakthold ved kryssing av trafikkert veg, mv. Langsgående sikring kan ha oppgjør etter prosess 14.12 eller 14.13, ikke etter begge prosesser for samme sikring. Byggherren bestemmer før oppstart hvilke av de langsgående sikringer som skal ha oppgjør etter hhv. 14.11 eller 14.12.				
	c) Omlegging eller avstengning skal skje i samråd med de offentlige instanser. Alle trafikantgrupper skal gis en sikker og forsvarlig trafikkavvikling.				
	x) Kostnad angis som rund sum. Enhet: RS				
14.11	**Trafikkulemper, unntatt bruk av langsgående sikring**				
	a) Omfatter alle kostnader og ulemper påført av trafikk utenom anleggets egen trafikk, herunder ekstra kostnader for å holde trafikken i gang på eksisterende veger, omdirigering eller midlertidig stopp av trafikken, ekstra laste/losse- og transportkostnader ved trafikkert veg, vakthold ved kryssing av trafikkert veg,				

Sum sted:

Prosess	Kode/Tekst	Enhet	Mengde	Pris	Sum
	bruk av trafikkdirigent, lede-/følgebil, støtputebil, mv. Omfatter ikke bruk av langsgående sikring styrkeklasse T1, T2, T3. x) Kostnad angis som rund sum. Enhet: RS **** Spesiell beskrivelse **** a) Omfatter også kostnader med utarbeidelse og godkjenning av søknader og arbeidsvarslingsplan(er). c) Brua skal holdes åpent i ett kjørefelt. Se tegn. K471-104	RS	1,0	. . . . .	. . . . .
14.12	**Bruk av langsgående sikring T1, T2, T3 oppgjort etter lengde** a) Omfatter levering, montering, drift, nedtaking, lagring og flytting, samt fjerning etter bruk, av langsgående sikring styrkeklasse T1, T2 og T3. Bruk av langsgående sikring utover det som er angitt i godkjent arbeidsvarslingsplan skal avtales med byggherren. x) Mengden måles som prosjektert lengde. Oppgjort mengde er den største lengde sperrematerieller av minimumsklasse som angitt i godkjent arbeidsvarslingsplan, og som er i bruk på samme tidspunkt på anlegget i løpet av utførelsestiden. Enhet: m **** Spesiell beskrivelse **** a) Se tegn. K471-104	m	32,0	. . . . .	. . . . .
14.4	**Oppmerking og signaler** a) Omfatter oppmerking og signaler for varsling eller dirigering av trafikken på eksisterende veger, og oppmerking av avsperrede områder ved eller i trafikkerte veger (f.eks. grøfter eller skjæringskant). c) Oppmerkingen skal til enhver tid samsvare med kjøremønsteret. x) Kostnad angis som rund sum. Enhet: RS **** Spesiell beskrivelse **** b) Lyssignal x) Mengde måles per uke med lyssignal i drift. Enhet: Uke	uke	12,0	. . . . .	. . . . .

Sum sted:

Prosess	Kode/Tekst	Enhet	Mengde	Pris	Sum
02	**<u>Grunnarbeider</u>**				
21	**VEGETASJON, MATJORD, BERGRENSK**				
21.2	**Vegetasjonsrydding**				
	a) Omfatter alle arbeider med vegetasjonsrydding, så som felling av trær til tømmer eller ved, framkjøring til tilgjengelig sted og lagring som angitt i *den spesielle beskrivelsen.* Omfatter også rydding og fjerning av buskas og hogstavfall samt riving og fjerning av stubber og røtter. Omfatter også ev. behandling av buskas og hogstavfall. Fjerning av vegetasjonsdekke og matjord inngår i prosess 21.3.				
	c) Dersom vegetasjonsdekket skal benyttes til naturlig vegetasjonsinnvandring, skal vegetasjonsryddingen gjøres på en slik måte at mest mulig vegetasjonsdekke blir tatt vare på uten at det blir skadet. Ved felling av trær til tømmer skal stokker med en toppdiameter mellom 50 mm og 120 mm kappes i lengder på 3,1 til 5,8 m med 0,3 m intervaller. Stokker med toppdiameter på over 120 mm skal kappes i lengder på 3,7 til 5,8 m med 0,3 m intervaller. Ved oppgraving og midlertidig lagring av trær og busker på rot skal det tas rotklumper av tilstrekkelig størrelse.				
	x) Mengden måles som prosjektert areal i horisontalprojeksjon. Enhet: m^2				
	**** Spesiell beskrivelse ****				
	a) Omfatter også fliskutting og iblanding i vegetasjonsdekke, med inntil 20 % flis pr. m^3 vegetasjonsdekke.				
	Vegetasjonsrydding til 5m utenfor prosjektert areal (skjæringstopp og fyllingsfot) for hovedveg, sideveger og parkeringsplasser.				
	Lagring av tømmer i lunner med tilkomst for tømmerbil med henger. Det skal utarbeides hogstrapport for hver eiendom.				
	x) Utført areal utenfor prosjektert areal måles som utført areal i horisontalprojeksjon.	m2	200,0	. . . . .	. . . . .
21.3	**Avtaking av vegetasjonsdekke og matjord**				
	a) Omfatter utgraving, opplasting, transport og tipparbeid av vegetasjonsdekke og matjord. Landbruksfaglig definisjon av A-sjikt og B-sjikt i omtale av matjord regnes begge som matjord. Omfatter også mellomlagring eller sideforflytning i ranke. Omfatter				

Sum sted:

Prosess	Kode/Tekst	Enhet	Mengde	Pris	Sum
	også ev. ugressbekjempelse av matjord. Prosessen gjelder overalt hvor vegetasjonsdekke eller matjord finnes innen vegområdet, på arealer som skal benyttes for tilrigging, anleggsveger, sidetak, materialtak og tipp, samt for alle områder hvor det skal utføres skjæring og under fylling uansett fyllingshøyder og uansett skråning av terrenget, eller i henhold til plan. Unntatt er eventuelle arealer angitt i *den spesielle beskrivelsen.* c) Avdekking av større arealer med løsmasser der det er fare for avrenning som kan føre til forurensning av bekker, elver og vann, skal skje på et tidspunkt med liten fare for avrenning. Vegetasjonsdekke og matjord skal behandles slik at den ikke forringes Massen skal lagres på en slik måte at massen dreneres for vann. Jordstrukturen skal etter lagring være slik at den er drenerende for vann og smuldrer lett etter opptørking om våren. Dersom vegetasjonsdekke eller matjord antas å bli liggende lenger enn 2 måneder i vekstsesongen, skal massene legges i løse hauger eller ranker med maksimalt 2,0 meters høyde. Ev. bekjempelse av uønskede arter er beskrevet i prosess 27.3. For vegetasjonsdekke gjelder følgende: Vegetasjonsdekke består av det øvre jordsjiktet av naturbunn som inneholder torv, frø, planter og rotdeler. Vegetasjonsdekke skal brukes der det er planlagt naturlig innvandring av vegetasjon. Vegetasjonsdekke skal ikke blandes med øvrige materialer eller underliggende masser. Ved fjerning av vegetasjonsdekke skal man tilstrebe lokal gjenbruk på skråninger så langt dette er mulig og massen er egnet. Vegetasjonsdekke skal ikke blandes med øvrige materialer eller underliggende masser. For matjord gjelder følgende: Som matjord menes det øvre jordlaget på dyrket mark som skiller seg fra dypere lag ved å inneholde mold. Matjordlaget deles inn i et A-sjikt og et B-sjikt der dette er relevant. Jordlag dypere enn matjord betegnes grunnjord. Tykkelser vil variere lokalt. Matjordlagets A-sjikt tas av og skal ikke blandes med underliggende jord med lavere moldinnhold. Underliggende lag, B-sjikt/ forvitret jord med strukturutvikling, tas av og lagres i egne ranker. Jord fra B-sjikt skal ikke blandes med dypereliggende grunnjord. Matjord tas av når marken er fri for tele. Jorda skal ikke kjøres i eller behandles slik at jordstrukturen komprimeres eller forringes på annen måte. Matjord skal ikke legges tilbake på vegskråninger i				
				Sum sted:	

Prosess	Kode/Tekst	Enhet	Mengde	Pris	Sum
	skogsområder. Ved ugrasbekjempelse av matjord skal jorda holdes fri for ugress fra den er lagt i mellomlager og frem til den er utlagt. Valg av sprøytemiddel, metode og tidspunkt for ugressbekjempelse skal forelegges byggherren. *** *Spesiell beskrivelse* *** a) Omfatter også transport til og fra mellomlager. Entreprenør anskaffer selv areal for mellomlagring. b) Overskuddsmasser tilfaller entreprenør.	m2	200,0	. . . . .	. . . . .
02.01	**<u>Arbeid utenom vegkropp</u>**				
24	**GRUNNFORSTERKNING**				
24.7	**Fylling med lette masser** a) Omfatter materialer og arbeider for etablering av fylling med lette masser. b) Krav til materialer skal være iht. vegnormal N200 Vegbygging kap. 1.10.4 . c) Krav til utførelse skal være iht. vegnormal N200 Vegbygging kap. 1.10.4 .				
24.76	**Geotekstil som separasjonslag** a) Omfatter geotekstil som separasjonslag over fylling av lette masser. b) Bruksklasse skal være som angitt i *den spesielle beskrivelsen.* Fiberduk skal tilfredsstille kravene i vegnormal N200 Vegbygging kap. 4.4. c) Ved skjøting av fiberduken skal overlapping være minimum 0,5 m Krav for øvrig iht. vegnormal N200 Vegbygging kap. 4.4.2. x) Mengden måles som prosjektert areal belagt med geotekstil. Overlapp i skjøter måles ikke. Enhet: m^2 *** *Spesiell beskrivelse* *** a) Fiberduk som separasjonslag for steinsatt renne. b) Bruksklasse 4	m2	60,0	. . . . .	. . . . .
25	**MASSEFLYTTING AV JORD** a) Omfatter utgraving, opplasting, transport, tipping, utlegging og eventuell komprimering av jordmasser, samt ev. leverings- og behandlingsgebyrer. Avregnet				

Sum sted:

Prosess	Kode/Tekst	Enhet	Mengde	Pris	Sum
	volum av vegetasjonsdekke og matjord inngår i prosess 21.3. Etablering av planum, samt tilleggskostnader for ev. utkilinger, inngår i prosess 51. Tilsåing inngår i prosess 74. Ev. demolering av blokker i løsmasser er beskrevet i prosess 27.2. Ev. bekjempelse av uønskede arter er beskrevet i prosess 27.3. Entreprenøren må selv vurdere eventuelle behov for mellomlagring av masser innenfor det som tillates på anlegget eller på områder til egen disposisjon, og inkludere kostnadene for dette i enhetsprisen. x) Mengden måles som prosjektert fast volum (målt i skjæring). Enhet: m3 *** *Spesiell beskrivelse* *** a) Fjerning av overskuddsmasser som ikke kan benyttes som underlag for plastring av bekkeskråninger. Leveres til godkjent mottak. b) Det er ikke tatt prøver av massene. c) Stein tidligere benyttet i kjeglemurer og som kan gjenbrukes til reetablering av kjeglemurer og erosjonssikring sorteres ut og gjenbrukes.	m3	40,0	. . . . .	. . . . .
26	**MASSEFLYTTING AV SPRENGT STEIN** a) Omfatter opplasting, transport, tipping, ev. utlegging og ev. komprimering av steinmasser, inkl. ev. leverings- og behandlingsgebyrer. Etablering av planum, kontroll av dypsprengning samt tilleggskostnader for ev. utkilinger i vegens lengderetning, inngår i prosess 51. Tiltak for håndtering av plastavfall fra sprengningsarbeider er beskrevet under prosess 12.51. Entreprenøren må selv vurdere eventuelle behov for mellomlagring av masser innenfor det som tillates på anlegget eller på områder til egen disposisjon, og inkludere kostnadene for dette i enhetsprisen. b) Materialer skal være som angitt i vegnormal N200 Vegbygging kap. 1. c) Utførelse skal være som angitt i vegnormal N200 Vegbygging kap. 1. e) Total forbrukt mengde, og oppsamlet mengde, plastavfall fra tennsystemer skal registreres der det er krav om dette, se *den spesielle beskrivelsen.* Dokumentasjonen skal overleveres byggherren månedlig. x) Mengden reguleres for eventuell økning av volum forårsaket av overberg/utfall (geologisk betinget utfall)				

Sum sted:

Prosess	Kode/Tekst	Enhet	Mengde	Pris	Sum
	som skyldes forhold utenfor entreprenørens kontroll, etter følgende regler, se skisse i håndbok R761 Prosesskoden, innledende kap. 8.5: Mengden måles som prosjektert fast volum målt i skjæring. Enhet: m3				
	**** Spesiell beskrivelse ****				
	a) Samfengt sprengstein som benyttes som underlag for plastring opp- og nedstrøms bru.				
	Omfatter også masser for oppfylling i steinsatt renne (se tegn. K471-102).				
	b) Fk 0/120 (underlag for plastring) og 60/120 (steinsatt renne). Eksternt tilførte masser.	m3	20,0	. . . . .	. . . . .
41	**ÅPNE GRØFTER**				
	a) Omfatter avdekking, graving, sprengning, avretting av bunn og sider, rensk, opplasting, transport og utlegging til mellomlager eller tipp-plass.				
	d) Grave- og sprengeprofilet skal ikke avvike fra prosjektert høyde med mer enn +50/-200 mm.				
	e) Krav til dokumentert kontrollomfang er: 1 kontroll pr. 20 meter ved fall ≤ 10 promille eller slakere. 1 kontroll pr. 50 meter ved fall > større enn 10 promille.				
41.1	**Åpne grøfter i løsmasse**				
	a) Åpne grøfter i løsmasse kan ha oppgjør etter prosess 41.11 eller 41.12, ikke etter begge prosesser for samme arbeid. Byggherren bestemmer før oppstart hvilke arbeider som skal ha oppgjør etter hhv. volum under prosess 41.11 eller lengde under prosess 41.12.				
41.12	**Åpne grøfter i løsmasse oppgjort etter lengde**				
	a) Omfatter graving, avretting av bunn og sider, opplasting, transport og utlegging til mellomlager eller tipp-plass.				
	x) Mengden måles som prosjektert lengde grøft med tverrsnitt som angitt. Enhet: m				
	**** Spesiell beskrivelse ****				
	a) Etablering av åpen terrenggrøft, steinsatt renne.	m	10,0	. . . . .	. . . . .
47	**FORSTERKNING AV GRØFTER OG ELVE- OG BEKKEREGULERINGER**				

Sum sted:

Prosess	Kode/Tekst	Enhet	Mengde	Pris	Sum
	a) Omfatter forsterkning av grøfter beskrevet i prosess 42 og 45, utbedring og/eller omlegging av elver og bekker utover arbeider beskrevet i prosessene 42 og 45, samt erosjonsforebyggende tiltak, terskler og sedimentasjonsbasseng.				
47.7	**Erosjonsforebyggende tiltak, terskler og rensetiltak**				
	a) Omfatter levering og arbeider med plastring av åpne grøfter, utløp av overvannsledninger, inn- og utløp av kulverter, etablering av terskler, plastring som erosjonsforebyggende tiltak for øvrig og ev. andre erosjonsforebyggende tiltak, samt ev. permanente sedimentasjonsbassenger, infiltrasjonsgrøfter, membran, mv. og ev. øvrige rensetiltak. Omfatter også bearbeiding av massene samt opplasting og transport fra mellomlager etter bearbeiding.				
	b) Maksimal kornstørrelse av stein for plastring skal være 600 mm, dog maksimalt 2/3 av lagtykkelsen.				
47.71	**Steinplastring med masser fra utenfor anlegget**				
	a) Omfatter levering og arbeider med plastring av åpne grøfter, utløp av overvannsledninger, inn- og utløp av kulverter, mv. og plastring som erosjonsforebyggende tiltak for øvrig. Lagtykkelse som angitt i *den spesielle beskrivelsen.*				
	x) Mengden måles som prosjektert areal. Enhet: m^2				
	**** Spesiell beskrivelse ****				
	a) Reetablering av bekkeskråning fra landkar og en strekning på ca. 3-5 m på opp- og nestrøms side av bru.				
	Omfatter også reetablering av kjeglemur som en del av bekkeskråningen.				
	Se tegn. K471-100.				
	b) Ett lag med steinstørrelse D_{min} = 400 mm / D_{maks} = 600 mm.				
	c) Utføres som plastring.	m2	100,0	. . . . .	. . . . .
81	**Løsmasser**				
	a) Omfatter levering av og arbeider med løsmasser, sprengt stein og demolerte blokker for å etablere ferdig planert byggegrop, og for å legge opp fylling, skråninger, etc. i forbindelse med bruer og kaier. Omfatter også skanning av sjøbunn. Rigg, løsmassearbeider for tilfartsveger og underliggende eller overliggende veger, arbeid med vegetasjon og matjord, masseflytting, oppbygging av				
				Sum sted:	

Prosess	Kode/Tekst	Enhet	Mengde	Pris	Sum
	sjetéer og moloer, filterlag, fiberduk, isolasjon mot frost, lettfyllinger, grøntarealer og skråninger inngår i hovedprosess 1-7. Spesielle miljøtiltak inngår i prosess 12.5. Erosjonssikring inngår i prosess 26.4. Arbeider regnes utført henholdsvis over eller under vann avhengig av hvor arbeidet er lokalisert i forhold til vannspeilet. Dette vannspeilet defineres som middelvannstanden (MV) i sjøen, laveste regulerte vannstand (LRV) for elver og innsjøer som er regulert, og lavvann (LV) for elver og innsjøer som ikke er regulert. Når begrepet vannspeil benyttes i hovedprosess 8 er dette et teoretisk vannspeil og ikke det fysiske vannspeil som kan forekomme når arbeidene utføres. Kostnader forbundet med avvik mellom teoretisk og fysisk vannspeil skal være innkalkulert i prosessen. Arbeider i eller under vannspeilet regnes likevel som utført over vann dersom vannspeilet er forutsatt senket kunstig under nivået der arbeidet er lokalisert (tørrlagt byggegrop). Stein med volum 1,0 til 10 m3 regnes som blokker. Blokker større enn 10 m3 regnes som berg.				
	c) Graving, transport, fylling, mellomlagring av masser etc. skal utføres slik at ikke områdets stabilitet forstyrres og ras eller utglidninger utløses. I potensielt ustabile områder skal vurdering av stabilitetsforhold og utførelsesplan forelegges byggherren for uttalelse før arbeidene starter. Planer for bruk av masser og utførelse av massearbeider forelegges byggherren før arbeidene starter. Angående grunnforhold, adkomst, transportlengde, fyllplass og utførelsesbetingelser for øvrig vises det til *den spesielle beskrivelsen.* Utgravinger utføres slik at bunnen ikke omrøres.				
81.1	**Gravearbeider over vann**				
	a) Omfatter graving av løsmasser, sprengt stein og demolerte blokker, opplasting, transport, utlegging, graving i byggegrop med peler, maskinrensk av avdekket bergoverflate, avretting av bunn i byggegrop, samt nødvendig avledning av vann eller vannlensing og vedlikehold av byggegropa. Fyllplass er angitt i *den spesielle beskrivelsen.* Graving av stein mindre enn 1,0 m3 og demolerte blokker inngår i prosessen. Demolering av blokker i løsmasser inngår i prosess 82.				
	c) Beliggenheten av kabler og ledninger skal være påvist av respektive forvalter eller andre som har anlegg i området hvor det skal graves, før graving påbegynnes. Arbeider som berører slike anlegg, skal utføres i samsvar med forvalters retningslinjer. Dessuten skal entreprenøren underkaste seg den kontroll vedkommende forvalter finner nødvendig. Graving skal utføres på en slik måte at det ikke				

Prosess	Kode/Tekst	Enhet	Mengde	Pris	Sum
	oppstår fare for grunnbrudd, slik at områdets stabilitet ikke forstyrres og slik at omliggende konstruksjoner, pelegrupper, avstiving etc. ikke skades.				
	d) Hvor bunn gravegrop er av løsmasser, skal maksimalt avvik fra prosjektert høyde for ferdig avrettet bunn være ±100 mm. For permanente skråninger er tillatt avvik fra prosjektert profil ±0,15 m hvis de ellers er uten skjemmende svanker eller kuler.				
	x) Mengden måles som prosjektert fast volum. Enhet: m^3				
81.15	**Vannlensing av byggegrop, vannulemper**				
	a) Omfatter lensing av byggegrop som overstiger 500 liter/minutt (pumping, tetting, avledning av vann etc.), utstyr og anordning for å lede vannet til godkjent avløp utenfor byggegropa, og ulemper som vann ellers måtte medføre.				
	e) Dokumentasjon av vannmengde forelegges byggherren.				
	x) Kostnaden angis som rund sum. Enhet: RS				
	**** Spesiell beskrivelse ****				
	a) Gjelder vannulempehåndtering ved reetablering av bekkeskråninger på opp- og nedstrøms side av bru. Kommer til anvendelse etter avtale med byggherre.	RS	1,0	. . . . .	. . . . .
02.02	**<u>Arbeid på vegkropp</u>**				
25	**MASSEFLYTTING AV JORD**				
	a) Omfatter utgraving, opplasting, transport, tipping, utlegging og eventuell komprimering av jordmasser, samt ev. leverings- og behandlingsgebyrer. Avregnet volum av vegetasjonsdekke og matjord inngår i prosess 21.3. Etablering av planum, samt tilleggskostnader for ev. utkilinger, inngår i prosess 51. Tilsåing inngår i prosess 74. Ev. demolering av blokker i løsmasser er beskrevet i prosess 27.2. Ev. bekjempelse av uønskede arter er beskrevet i prosess 27.3. Entreprenøren må selv vurdere eventuelle behov for mellomlagring av masser innenfor det som tillates på anlegget eller på områder til egen disposisjon, og inkludere kostnadene for dette i enhetsprisen.				
	x) Mengden måles som prosjektert fast volum (målt i skjæring). Enhet: m3				

Sum sted:

Prosess	Kode/Tekst	Enhet	Mengde	Pris	Sum
	**** Spesiell beskrivelse ****				
	a) Leveres til godkjent mottak.	m3	50,0	. . . . .	. . . . .
51	**PLANUM**				
	a) Omfatter levering og arbeider med planum (traubunn i skjæring og overkant underbygning på fylling), så som stabilisering, utskifting og forsterkning, rensk, avretting, justering og komprimering, inklusive utkilinger etc. Entreprenøren må selv vurdere eventuelle behov for mellomlagring av masser innenfor det som tillates på anlegget eller på områder til egen disposisjon, og inkludere kostnadene for dette i enhetsprisen.				
	c) Utførelse skal være iht. vegnormal N200 Vegbygging kap. 4. Endring i tverrfallsretning skal skje parallelt med overflate ferdig veg.				
	d) Tillatt ujevnhet og avvik fra prosjektert høyde skal være iht. vegnormal N200 Vegbygging kap. 4.2.2. Se tabell 4.2.2.1-1.				
	x) Mengden måles som prosjektert behandlet areal. Enhet: m^2				
51.4	**Avretting, justering og komprimering av planum på dypsprengt berg skjæring, på fylling og i tunnel**				
	a) Omfatter avretting, justering og komprimering av planum i tunnel, i dypsprengt skjæring og på fylling av sprengt stein, utover det som er beskrevet under prosess 26. Omfatter også kontroll av dypsprengning. Omfatter også levering, utlegging og komprimering av justeringslag etter behov for å oppnå riktige høyder. For rensk og tilbakefylling til teoretisk sprengningsprofil i tunnelsåle, se prosess 33.13 og 33.14.				
	b) Etter dypsprengning skal andelen finstoff mindre enn 0,063 mm være maksimalt 7% regnet av materiale mindre enn 90 mm. Største tillatte stein skal ha sidekant som ikke overstiger 500 mm. Justeringslaget skal være av knuste masser (ev. gjenbruksbetong) med sortering tilpasset underlag og aktuell lagtykkelse. De knuste massene skal ikke være vannømfintlige, og sortering tilpasses slik at det oppnås et stabilt lag med maksimal steinstørrelse ikke mer enn 2/3 av lagtykkelsen. Materialet i justeringslag skal være drenerende, maksimalt 7 % skal passere 0,063 mm sikt regnet av materiale mindre enn 22,4 mm.				
	c) Dypsprengningen skal vendes eller prøvegraves for hver 20. m for å kontrollere at dypsprengningen har				

Prosess	Kode/Tekst	Enhet	Mengde	Pris	Sum
	nådd tilstrekkelig dypt og er drenert samt at massene i dypsprengningen tilfredsstiller krav til finstoff og stor stein.				
	d) Tillatt avvik fra prosjektert høyde er +/- 100 mm for enkeltverdi og +/- 30 mm for middelverdi. Tilvarende krav for gang- og sykkelveg er hhv. +/- 100 mm og +30 / -50 mm. Maksimalt tillatt horisontalt avvik fra prosjekterte ytterbegrensningslinjer er +100 / -0 mm for enkeltverdi. Se vegnormal N200 Vegbygging kap. 4.2.2 med tilhørende tabell 4.2.2.1-1 I tunnel tillates fast berg å stikke inntil 50 mm over prosjektert planum på enkelte steder.				
	e) Kontroll av høyde og bredde skal utføres for hver 20. meter. Tilsvarende for gang- og sykkelveg er hver 40. meter. For kontroll av høyde skal minste antall målepunkter i tverrprofilet være 3. En prøve regnes da som 3 målepunkter.				
	x) Mengden måles som prosjektert behandlet areal. Enhet: m^2				
51.41	**Planum på steinfylling**				
	**** Spesiell beskrivelse ****				
	a) Omfatter også utkliling med helning 1:10 mot eksisterende vegfylling.	m2	70,0	. . . . .	. . . . .
53	**FORSTERKNINGSLAG**				
	a) Omfatter levering, utlegging og komprimering og ev. forkiling av forsterkningslag. Omfatter også, der det er aktuelt, utgraving, opplasting, transport, utsortering, blokkdemolering, knusing, sikting, samt fjerning av for stor stein og overskudd av finstoff. Entreprenøren må selv vurdere eventuelle behov for mellomlagring av masser innenfor det som tillates på anlegget eller på områder til egen disposisjon, og inkludere kostnadene for dette i enhetsprisen.				
	b) Forsterkningslaget skal bygges opp av bæredyktige, godt drenerende og ikke vannømfintlige materialer. Materialet skal tilfredsstille kravene gitt i vegnormal N200 Vegbygging kap. 4.6.1 . Alle krav til korngradering gjelder for prøver tatt på veg. Materialet skal ha kornfordeling som strekker seg opp til øvre siktstørrelse og ned til nedre siktstørrelse. Største tillatte steinstørrelse, DMAKS , er følgende: For materialer med øvre siktstørrelse, D, på 63 mm eller mindre: 2 · D (mm) For materialer med øvre siktstørrelse, D, større enn 63 mm: 1,4 · D (mm) Krav til korngradering, overkorn og underkorn er angitt				

Prosess	Kode/Tekst	Enhet	Mengde	Pris	Sum
	i vegnormal N200 Vegbygging kap. 4.6.1. I tabellen er det også angitt maksimalverdier for avvikende prøveresultater, for inntil 20% av prøvene. Forsterkningslag som har kontakt med isolasjonsplater av ekspandert polystyren (XPS) skal ha øvre siktstørrelse maksimalt 32 mm. Krav til mekaniske egenskaper er følgende: Los Angeles-verdi, LA: Maksimalt 35 micro-Deval-koeffisient, MDE: Maksimalt 20 For veg med lite trafikk, trafikkgruppe A, skal tilsvarende krav til grenseverdier være hhv. maksimalt 40 og 25 dersom dette er angitt i *den spesielle beskrivelsen.*				
	c) Utførelse skal være iht. vegnormal N200 Vegbygging kap. 4. Utlegging, planering og komprimering skal foregå slik at en får et jevnt lag av homogent materiale, og slik at den ferdige overflate får jevnt fall til siden. Endring i tverrfallsretning skal skje parallelt med overflate ferdig veg. Transport og utlegging skal utføres slik at det ikke oppstår nedknusing, spordannelse eller andre deformasjoner Til komprimering skal det normalt brukes vibrerende utstyr, som ikke må slite ned materialet unødig eller skade stikkrenner, ledninger o.l. På bløt grunn skal det ikke brukes utstyr med slik dybdeeffekt at bæreevnen svekkes. Ved utlegging og komprimering skal massene vannes godt. Komprimering skal utføres iht. vegnormal N200 Vegbygging kapittel 4.2.3.1. Det skal utarbeides en komprimeringsplan iht. vegnormal N200 Vegbygging kapittel 4.2.3.2. For arbeider større enn 5000 m2 skal komprimeringsplanen baseres på valseprogram med måling med platebelastning, Mod. Proctor, responsmålinger eller nivellement, avhengig av massetype. For arealer mindre enn 5000 m2, eller hvor lokale variasjoner gjør at disse metodene ikke er egnet for å utarbeide valseprogram, skal komprimeringsplanen baseres på vegnormal N200 Vegbygging kap. 4.2.3.				
	d) Tillatt avvik fra prosjektert høyde i overkant av laget er +/- 30 mm for enkeltverdi og +/- 7 mm for middelverdi. Tilvarende krav for gang- og sykkelveg er hhv. +/- 50 mm og +20 / -25 mm. Maksimalt tillatt horisontalt avvik fra prosjekterte ytterbegrensningslinjer er +100 / -0 mm for enkeltverdi. Se vegnormal N200 Vegbygging kap. 4.2.2 med tilhørende tabell 4.2.2.1-1. Tillatt maksimalt avvik fra prosjektert lagtykkelse er -15% for enkeltmåling og -5% for middelverdi. Tilvarende krav for gang- og sykkelveg er hhv. -20%				
				Sum sted:	

Prosess	Kode/Tekst	Enhet	Mengde	Pris	Sum
	og -10%.				
	e) Kontroll av høyde, bredde og lagtykkelse skal utføres for hver 20. meter. Tilsvarende for gang- og sykkelveg er hver 40. meter. For kontroll av høyde skal minste antall målepunkter i tverrprofilet være 3. En prøve regnes da som 3 målepunkter. Prøver for dokumentasjon av mekaniske egenskaper kan tas på produksjonssted eller i lager. Kontrollomfang for mekaniske egenskaper skal være minimum 1 prøve pr. påbegynt 10 000 m3. Minstekrav til kontrollomfang kan anses oppfylt av produsentens produksjonskontroll forutsatt at denne er utført i henhold til aktuell standard, og materialet hentes fra en forekomst med kjent og stabil kvalitet. Prøver for dokumentasjon av korngradering skal tas på veg. Kontrollomfanget for korngradering skal være minimum 1 prøve pr. påbegynt 1000 m3, alternativt 1 prøve pr. påbegynt 500 meter veg i hvert kjørefelt. Komprimeringsarbeidets utstrekning og omfang (passeringer) skal stedfestes ved hjelp av GNSS eller andre former for stedfesting med tilfredsstillende nøyaktighet. Komprimeringsarbeidet skal sluttdokumenteres ved platebelastning av forsterkningslaget iht. vegnormal N200 Vegbygging kap. 4.2.3. Prøveomfanget er 1 prøve pr. påbegynt 100 m kjørefelt. Der det er brukt kontinuerlig responsmåling ved komprimering kan prøve omfanget reduseres til hver 250 m. Der forsterkningslaget etterfølges av mekanisk stabilisert bærelag, utsettes sluttdokumentasjonen til etter ferdig bærelag.				
53.2	**Forsterkningslag av knuste steinmaterialer av pukk og kult**				
	a) Omfatter levering, utlegging og komprimering av forsterkningslag av pukk og kult, samt der det er aktuelt inkl. opplasting, transport, utsortering, blokkdemolering, knusing, sikting og fjerning av overskudd av finstoff. Forkiling er beskrevet i prosess 53.3.				
	b) Største steinstørrelse, DMAKS, for kult i sortering 22/180 mm skal være maksimalt 2/3 av lagtykkelsen ferdig komprimert. For bløt grunn, bæreevnegruppe 4 til 7, er tilsvarende krav 1/2 av lagtykkelsen. Største tillatte steinlengde for kult i sortering 22/180 mm er 360 mm.				
	x) Mengden måles som prosjektert anbrakt volum ferdig forkilt forsterkningslag. Enhet: m^3				

Sum sted:

Prosess	Kode/Tekst	Enhet	Mengde	Pris	Sum
53.23	**Forsterkningslag av kult sortering 22/125**				
53.232	**Forsterkningslag av kult sortering 22/125 tilført utenfra**	m3	40,0	. . . . .	. . . . .
54	**BÆRELAG AV MEKANISK STABILISERTE MATERIALER** a) Omfatter levering, utlegging, komprimering, ev. forkiling av mekanisk stabiliserte bærelag av knust grus (Gk), knust berg (Fk), forkilt pukk (Pp), knust asfalt (Ak) og knust betong (Gjb). Omfatter også, der det er aktuelt, utgraving, opplasting, transport, utsortering, knusing, sikting, fjerning av for stor stein og overskudd av finstoff. Entreprenøren må selv vurdere eventuelle behov for mellomlagring av masser innenfor det som tillates på anlegget eller på områder til egen disposisjon, og inkludere kostnadene for dette i enhetsprisen. x) Mengden måles som prosjektert anbrakt volum. Enhet: m^3				
54.1	**Bærelag av knust grus, knust berg og knust betong** a) Omfatter levering, utlegging og komprimering av bærelag av knust grus (Gk), knust berg (Fk) og knust betong (Gjb). Omfatter også, der det er aktuelt, utgraving, opplasting, transport, utsortering, knusing, sikting, blokkdemolering og fjerning av for stor stein og overskudd av finstoff. b) Sortering og materialtype skal være iht. *den spesielle beskrivelsen.* Materialer skal være som angitt i vegnormal N200 Vegbygging kap. 4.7.1.1 ,. I tabellen er det også angitt maksimalverdier for avvikende prøveresultater, for inntil 20% av prøvene. Krav til mekaniske egenskaper er følgende: Los Angeles-verdi, LA: Maksimalt 35 micro-Deval-koeffisient, MDE: Maksimalt 15 For veg med lite trafikk, trafikkgruppe A, skal tilsvarende krav til grenseverdier være hhv. maksimalt 40 og 25 dersom dette er angitt i *den spesielle beskrivelsen.* Krav til korngradering er angitt i vegnormal N200 Vegbygging kap. 4.7.1.1 tabell 4.7.1.1-2 . Dokumentasjon av korngradering gjelder for prøver tatt på veg. Krav til finstoffinnhold, kornstørrelse <0,063 mm, er følgende: Sortering 0/32 mm: Maksimalt 7% av total prøve Sortering 0/45 mm: Maksimalt 5% av total prøve Sortering 0/63 mm, kun aktuelt for Fk og Gjb: Maksimalt 3% av total prøve Flisighetsindeks skal være maksimalt 25. Krav til knusningsgrad for knust grus er C50/30.				

Sum sted:

Prosess	Kode/Tekst	Enhet	Mengde	Pris	Sum
	Humusinnhold skal være mindre enn 1%.				
	c) Utførelse skal være som angitt i vegnormal N200 Vegbygging kap. 4.7.1. Utlegging og bearbeiding skal utføres slik at det oppstår minst mulig separasjon. Materialet skal holdes fuktig så tendensen til separasjon reduseres. Oppstår det lokale partier med separasjon, skal materialet i laget blandes og legges ut på nytt. Ved komprimering skal det ikke brukes utstyr som sliter ned materialet unødig. Valsingen skal utføres langs vegen fra sidene og innover mot midten av vegen med full dekning av overflaten for hver omgang. Materialet skal være fuktig ved komprimering. Knust betong skal komprimeres ved høyt vanninnhold. Komprimering skal utføres iht. vegnormal N200 Vegbygging kapittel 4.2.3.1. Det skal utarbeides en komprimeringsplan iht. håndbok N200 Vegbygging kapittel 4.2.3.2. For arbeider større enn 5000 m2 skal komprimeringsplanen baseres på valseprogram med måling ved platebelastning, Mod. Proctor, responsmålinger eller nivellement, avhengig av massetype. For arealer mindre enn 5000 m2, eller hvor lokale variasjoner gjør at disse metodene ikke er egnet for å utarbeide valseprogram, skal komprimeringsplanen baseres på vegnormal N200 Vegbygging kap. 4.2.3.				
	d) Tillatt avvik fra prosjektert høyde i overkant av laget er +/- 20 mm for enkeltverdi og +/- 5 mm for middelverdi. Tilvarende krav for gang- og sykkelveg er hhv. +/- 30 mm og +10 / -15 mm. Maksimalt tillatt horisontalt avvik fra prosjekterte ytterbegrensningslinjer er +100 / -0 mm for enkeltverdi. Se vegnormal N200 Vegbygging kap. 4.2.2 med tilhørende tabell 4.2.2.1-1. Tillatt maksimalt avvik fra prosjektert lagtykkelse er -10% for enkeltmåling og -5% for middelverdi. Tilvarende krav for gang- og sykkelveg er hhv. -15% og -10%.				
	e) Prøving/kontroll skal være iht. vegnormal N200 Vegbyggingnkap. 4. Kontroll av høyde, bredde og lagtykkelse skal utføres for hver 20. meter. Tilsvarende for gang- og sykkelveg er hver 40. meter. For kontroll av høyde skal minste antall målepunkter i tverrprofilet være 3. En prøve regnes da som 3 målepunkter i tverrprofilet. Komprimeringsarbeidets utstrekning og omfang (passeringer) skal stedfestes ved hjelp av GNSS eller andre former for stedfesting med tilfredsstillende nøyaktighet. Komprimeringsarbeidet skal sluttdokumenteres ved				
				Sum sted:	

Prosess	Kode/Tekst	Enhet	Mengde	Pris	Sum
	platebelastning av bærelaget iht. vegnormal N200 Vegbygging kap. 4.2.3.3. Prøveomfanget er 1 prøve pr. påbegynt 100 m kjørefelt. Der det er brukt kontinuerlig responsmåling ved komprimering kan prøve omfanget reduseres til hver 250 m.				
	x) Mengden måles som prosjektert anbrakt volum. Enhet: m^3				
54.12	**Bærelag av knust berg Fk**				
54.122	**Bærelag av knust berg Fk tilført utenfra**				
	**** Spesiell beskrivelse ****				
	b) Fk 0/32 mm	m3	20,0	. . . . .	. . . . .
				Sum sted:	

Prosess	Kode/Tekst	Enhet	Mengde	Pris	Sum
03	**<u>Konstruksjon</u>**				
88	**Inspeksjon og vedlikehold**				
	a) Omfatter inspeksjon og vedlikehold av bruer og ferjekaier. Omfatter kostnader for å utføre arbeidene slik at krav til trafikkavvikling tilfredsstilles og oppsamling og deponering av avfall utføres i henhold til kontraktbestemmelsene.				
	c) Arbeidene skal utføres slik at spredning av fiskesykdommer og uønskede arter ikke forekommer.				
88.2	**Vedlikehold, beskyttelse og reparasjon av betong**				
	a) Omfatter vedlikehold, beskyttelse og reparasjon av betong. Det henvises til NS-EN 1504-9.				
	b) Det henvises til NS-EN 1504 del 2 til 7. I tillegg vises til prosess 84, øvrige standarder referert til i denne prosessen og *den spesielle beskrivelsen.* Entreprenøren skal oppgi produktvalg, og det skal dokumenteres at valgte materialer tilfredsstiller spesifiserte krav. Materialene skal oppbevares og merkes slik at det ikke kan oppstå forveksling mellom forskjellige produkttyper og kvaliteter. Materialspesifikasjoner og produktdatablader skal til enhver tid være tilgjengelig på byggeplassen. Vann som benyttes til rengjøring, forbehandling, meisling, forvanning, etterbehandling, etc., skal være ferskvann uten innhold av skadelige stoffer for fersk eller herdet armert betong. Trykkluft skal være oljefri.				
	c) Utførelsen skal være i samsvar med NS-EN 1504-10. I tillegg vises til prosess 84, øvrige standarder referert til i denne prosessen og *den spesielle beskrivelsen.* Utførelsesklasse skal være som angitt i *den spesielle beskrivelsen.* Arbeidene skal ikke utføres ved temperaturer lavere enn +5 °C. Referansefelt Ved oppstart av arbeidet, skal det etableres et referansefelt som omfatter kritiske eller gjentagende arbeidsoperasjoner. Referansefeltet skal godkjennes av byggherren før videre arbeider kan settes i gang og skal kunne benyttes i hele arbeidsperioden. Lokalisering og størrelse på referansefeltet skal være angitt i *den spesielle beskrivelsen.* På referansefelt skal det dokumenteres at utførelseskrav og kontrollkrav blir oppfylt. Hensikten med referansefeltet er å - verifisere at arbeidene vil bli utført med tilfredsstillende håndverksmessig kvalitet - kontrollere at arbeidsprosedyrer i kvalitetsplanen				

Prosess	Kode/Tekst	Enhet	Mengde	Pris	Sum
	gir tilfredsstillende resultat eller må endres - avdekke uforutsette forhold som medfører behov for nye arbeidsprosedyrer eller endring av arbeidsprosedyrer - fungere som omforent referanse på tilfredsstillende utførelse d) Geometriske toleranser og overflatetoleranser for de aktuelle konstruksjonsdeler skal være i henhold til toleranseklasser for nøyaktighetsklasse C, se tabell 84-1 og tabell 84-2 i prosess 84. e) Prøving og kontroll utføres i følgende faser - prøving og kontroll av underlaget - mottakskontroll av produkter og systemer - prøving og kontroll før og under påføring av reparasjonsmaterialer og montering av systemer - prøving og kontroll etter herding/montering Hull etter prøvetaking skal gjenstøpes og avrettes jevnt med tilgrensende betongoverflate som angitt i prosess 88.227. Målinger, observasjoner og registreringer dokumenteres. Prøving og kontroll skal være i samsvar med NS-EN 1504-10. Omfang og dokumentasjon av prøving og kontroll skal være i samsvar med kravene for angitt utførelsesklasse. I tillegg vises til prosess 84, samt standarder referert til i denne prosessen og i *den spesielle beskrivelsen.* Med spesifiserte krav angitt i prøving- og kontrolltabellene menes krav stilt i standarder, prosesskoden og *den spesielle beskrivelsen.* Entreprenøren skal utarbeide en plan for prøving og kontroll med tilhørende prosedyrer for arbeidene. Denne skal inngå i samlet kvalitetsplan for hele prosjektet og forelegges byggherren for uttalelse. Entreprenørens utførte kontroll skal dokumenteres i form av utfylt dagbok og kontrolljournal. Dagboken skal minimum inneholde opplysninger om - værforhold - dato og klokkeslett - temperatur - luftfuktighet - mannskap - utført arbeid - utført kontroll/henvisning til kontrolljournal - andre forhold av betydning for vurdering av arbeidet Kontrolljournalen skal minimum inneholde - kontrollørens navn - dato og klokkeslett - kontrollområde - beskrivelse av utført kontroll og prøvetaking - måleresultat				
88.21	**Spesielle riggforhold**				
				Sum sted:	

Prosess	Kode/Tekst	Enhet	Mengde	Pris	Sum
	a) Omfatter spesielle riggforhold i forbindelse med vedlikehold, beskyttelse og reparasjon av betong som ikke er dekket i hovedprosess 1, som tildekking og skjerming, midlertidig understøttelse, stillaser etc. Øvrige kostnader skal være inkludert i enhetspriser for arbeid som skal utføres og generell rigg i hovedprosess 1.				
	c) Tilgrensende konstruksjoner, konstruksjonselementer og utstyr skal tildekkes og beskyttes slik at skade og tilsøling/tilsmussing unngås. Entreprenøren er ansvarlig for følgeskader på grunn av mangelfull skjerming og tildekking.				
	x) Kostnaden angis som rund sum. Enhet: RS				
88.211	**Stillaser**				
	a) Omfatter transport, mellomlagring, tilrigging, bygging, vedlikehold, riving, nedrigging og faste kostnader for tilkomstutstyr, lifter, brulifter, adkomst- og arbeidsstillas.				
	c) Arbeider skal utføres på betryggende måte i samsvar med gjeldende Norsk Standard for de materialer som benyttes, samt etter regler fra Arbeidstilsynet. Dersom det planlegges å påføre konstruksjonen belastninger utover det den er beregnet for, skal dette dokumenteres med beregninger som forelegges byggherren. Stillas skal henges opp i konstruksjonen slik at denne ikke påføres skader. Dette gjelder også overflatebehandling av betong og korrosjonsbeskyttende belegg av stål.Ekspanderende bolter tillates ikke benyttet i betong. Tilkomst skal ha slik utforming at avstand til konstruksjonen er optimal for det arbeidet som skal utføres. Entreprenøren skal utarbeide tegninger som viser utforming og opphengning av stillas. Eventuelle sår og/eller helligdager etter forankring og opphengning skal repareres med produkter som gir en kvalitet etter endt reparasjon som minst tilsvarer eksisterende betong, overflatebehandling av betong og korrosjonsbeskyttende belegg av stål.				
	**** Spesiell beskrivelse ****				
	a) Gjelder alle nødvendige stillasarbeider som kreves for gjennomføring av kontraktsarbeidene, inkludert reis for betongarbeider.				
	Omfatter også prosjektering.	RS	1,0	. . . . .	. . . . .

Sum sted:

Prosess	Kode/Tekst	Enhet	Mengde	Pris	Sum
03.01	**<u>Riving</u>**				
84	**Betong**				
	a) Omfatter materialer og arbeider ved utførelse av konstruksjonsdeler av betong. For arbeidene gjelder NS-EN 1990+NA, NS-EN 1992+NA, NS-EN 13670+NA og NS-EN 206+NA samt standarder og publikasjoner referert til i disse, i den utstrekning det ikke er angitt avvikende bestemmelser i de etterfølgende prosessene.				
	c) Arbeidet utføres i samsvar med reglene som gjelder i den utførelsesklassen som er spesifisert i henhold til NS-EN 13670+NA.				
	d) Arbeidene skal utføres innen de geometriske toleranser som er knyttet til byggverkets sikkerhet og bestandighet, og dessuten innenfor de geometriske toleranser som er knyttet til byggverkets bruksegenskaper og utseende. Arbeider skal utføres med henblikk på å oppnå de nominelle mål som er gitt i produksjonsunderlaget. Uavhengig av toleranser skal det legges vekt på at byggverket gir et tiltalende estetisk inntrykk. Det er viktig at synlige deler som for eksempel overbygningen har en jevn linjeføring uten knekk og svanker, og at søyler står i lodd. Synlige betongoverflater skal være ensartede uten markerte hull, grater, knaster eller utstående spiker og de skal være uten skjemmende skjolder og fargenyanser forårsaket av for eksempel opphold i støpingen, ujevn påføring av forskalingsolje, mangelfull isolasjon mot kulde etc. Misfarging fra rustvann og ujevn kalkutfelling ved eksponering for regnvær kort tid etter forskalingsriving skal søkes unngått. Gjeldende geometriske toleranser er angitt i tabell 84-1. Videre gjelder i tillegg Toleranseklasse 1 angitt i NS-EN 13670:2009+NA:2010 punkt 10.4 Figur 2 og punkt 10.5 Figur 3, samt Vedlegg G, Figur G.3 a, b og d, G.5 b og G.6 b, c og d. Overflatetoleransene angir tillatte lokale avvik på en overflate i forhold til en basislinje eller en basisflate. Ved måling anvendes rettholt med knaster av lik høyde i hver ende og målekile. De angitte maksimale overflateavvik er å forstå som maksimalt tillatt avvik fra referanselinjen mellom rettholtens fotpunkter. Rettholten kan legges i vilkårlig retning, men det skal tas hensyn til tilsiktet krumning av overflaten ved målingen. De geometriske toleransene inkluderer ikke elastiske deformasjoner eller effekter av svinn og kryp hos den permanente konstruksjonen. Hvor det nedenfor er angitt geometriske toleranser både som absolutt og relativt krav (mm og %), gjelder det strengeste av de to kravene. Sammensatt byggtoleranse angir de yttergrenser på byggeplassen som et punkt, en linje				

Prosess	Kode/Tekst	Enhet	Mengde	Pris	Sum

eller en overflate skal befinne seg innenfor. Dette innebærer at hvert enkelt avvik, for eksempel utsettingsavvik, dimensjonsavvik, monteringsavvik etc. skal holde seg innenfor det angitte tillatte avvik, og at disse ikke får addere seg slik at det sammensatte avviket blir større enn tillatt.
For karakteristiske linjer i byggverkets lengderetning og for overkant ferdig brudekke skal i tillegg avviket fra riktig høydeforskjell mellom to vilkårlige punkter i avstand mindre enn 20 meter, ikke overstige verdiene i tabell 84-1.
Hvor konstruksjonstypen og/eller byggemåten krever strengere geometriske toleranser (for eksempel til sammensatt byggtoleranse for prefabrikkerte elementer), er det entreprenørens ansvar å skjerpe nøyaktigheten slik at de ulike konstruksjonsdelene passer sammen.
Toleranseklasse for de enkelte konstruksjonsdeler er gitt i tabell 84-2. Hvis ikke annet er angitt i *den spesielle beskrivelsen,* skal nøyaktighetsklasse B være gjeldende.

Tabell 84-1:

Toleranseklasse	1	2	3	4
Sammensatt byggtoleranse	± 20 mm	± 30 mm	± 50 mm	± 100 mm
Tverrsnitt, tillatt avvik for slakkarmerte konstruksjonsdeler	± 10 mm	± 15 mm	± 20 mm	± 30 mm
	± 10 %	± 10 %	± 10 %	± 10 %
Tverrsnitt, tillatt avvik for spennarmerte konstruksjonsdeler	± 10 mm	± 15 mm	± 20 mm	± 30 mm
	± 5 %	± 5 %	± 5 %	± 5 %
Loddavvik, maksimum	± 20 mm	± 30 mm	± 40 mm	± 50 mm
	± 3 ‰	± 4 ‰	± 6 ‰	± 8 ‰
Overflateavvik: Svanker og bulninger, grater, sprang og topper				
Målelengde, 1 m	± 3 mm	± 5 mm	± 8 mm	± 12 mm
Målelengde, 3 m	± 5 mm	± 8 mm	± 12 mm	± 20 mm
Maksimum avvik fra riktig høydeforskjell målt innen 20 m	± 10 mm	± 15 mm	± 20 mm	± 30 mm

Tabell 84-2:

Konstruksjonsdeler	**Nøyaktighetsklasse**		
	A	**B**	**C**
Fundamenter	3	4	4
Landkar	2	3	4
Søyler	1	2	3
Bjelker og tverrdragere	2	3	3
Vegger og bunnplate i kassetverrsnitt	1	2	3
Dekker, (underkant, sider og tverrsnitt)	2	2	3
Dekker, overflate	2	2	2
Karakteristiske linjer i byggverkets lengderetning	1	2	3
(gesims, sidekanter, brystninger etc.)			

e) Før arbeidene starter skal entreprenøren utarbeide en mal/disposisjon for intern systematisk kontroll som han skal gjennomføre og dokumentere i henhold til NS-EN 13670+NA. Malen utfylles med konkrete kontrollplaner og sjekklister tilpasset arbeidenes art,

Prosess	Kode/Tekst	Enhet	Mengde	Pris	Sum
	størrelse og utførelsesklasse etter hvert som de enkelte fasene i arbeidet forberedes. Malen og de detaljerte kontrollplanene forelegges byggherren for uttalelse. Dokumentasjon av så vel entreprenørens interne systematiske kontroll som betongleverandørens samsvarskontroll skal sammenstilles og forelegges byggherren månedlig . Byggherren har rett til å foreta kontroll og prøving i tillegg for egen regning, og vil stå for kontroll i byggherrens regi i henhold til Nasjonalt tillegg til NS-EN 13670+NA. Prøver av betongens trykkfasthet utført som en del av byggherrens kontroll vurderes etter reglene for identitetsprøving i NS-EN 206+NA.				
84.3	**Armering** a) Omfatter slakkarmering og spennarmering i betongkonstruksjoner. Omfatter levering, kapping, bøying, montering og binding av armering, inkludert hjelpemidler så som monteringsstenger, avstandsholdere, bindetråd, armeringsstoler etc. til ferdig bundet armering. Inkluderer tilpassing av armering ved gjennomføringer, rør, innstøpningsgods, berg og lignende. Forankringer i berg og jord samt bergbolter inngår i prosess 83.7. Dybler av glatt stål inngår i prosess 84.85. Boring og faststøping av dybler og skjøtejern inngår i prosess 88.2245. Innstøpningsgods inngår i prosess 84.86. Jordingspunkter for korrosjonsundersøkelser inngår i prosess 87.6. Bestemmelsene nedenfor gjelder for prosessene 84.31- 84.35. b) Kamstål skal være av teknisk klasse B500NC i samsvar med NS 3576-3. c) Generelt gjelder bestemmelsene i Statens vegvesens rapport 388 og i Norsk Betongforenings Publikasjon 8. Armering som skal rettes eller ombøyes skal ikke ha lavere temperatur enn 0 °C. Armering med diameter 16 mm eller større skal ikke rettes eller ombøyes. Med unntak av prefabrikkerte armeringskurver produsert i verksted med automatiserte sveiseprosesser, eller for for konstruksjonsdeler utstøpt i vann og utstøpte peler, tillates sveising for montering og avstiving av armeringen (heftsveising) kun dersom dette er spesifisert i arbeidsgrunnlaget. I henhold til Vegnormal N400 skal det spesifiseres i arbeidsgrunnlaget at sveising av armeringen ikke er tillatt dersom konstruksjonsdelen er utsatt for utmatting. All sveising av armering skal utføres i samsvar med kravene i NS-EN 1090-2 og tilhørende standarder NS-EN ISO 17660-1 (lastbærende sveiseforbindelser) og NS-EN ISO 17660-2 (ikke-lastbærende				

Prosess	Kode/Tekst	Enhet	Mengde	Pris	Sum
	sveiseforbindelser). Sveiseprosedyrespesifikasjoner (WPS) skal være godkjent i henhold til NS-EN ISO 15614-1 eller EN ISO 15612, avhengig av materialklasse og utførelsesklasse. Ved sveising i kaldformede soner skal betingelser i EN 1993-1-8 overholdes.				
	d) Som toleranse for kapping og bøying av armering gjelder reglene i Norsk Betongforenings Publikasjon 8.				
	e) Dokumentasjon av at stålet er av spesifisert kvalitet og at valseverket er sertifisert av et akkreditert teknisk kontrollorgan forelegges byggherren før noen armering monteres i permanente konstruksjonsdeler.				
	x) Mengden måles som netto mengde konstruktiv armering etter bøyelister på grunnlag av nominelle vekter etter NS 3576-3, uten tillegg for kapp og spill, men inkludert nødvendige omfaringsskjøter. Monteringsstenger, armeringsstoler, avstandsholdere og andre hjelpemidler skal regnes inkludert i armeringsprisen. Det samme gjelder ekstra armeringsskjøter og -stenger som entreprenøren ønsker å anvende av praktiske grunner. Enhet: tonn				
84.35	**Tillegg for spesialutførelser**				
	a) Omfatter tilleggskostnader forbundet med nærmere spesifiserte spesialleveranser eller -utførelser i forbindelse med slakkarmering. Sveisede spesialnett inngår i prosess 84.33. Spesielle skjøteenheter inngår i prosess 84.34.				
84.359	**Kapping og bøying av slakkarmering på stedet**				
	a) Omfatter tilleggskostnader forbundet med nærmere spesifiserte spesialleveranser eller -utførelser i forbindelse med slakkarmering. Sveisede spesialnett inngår i prosess 84.33. Spesielle skjøteenheter inngår i prosess 84.34.				
	**** Spesiell beskrivelse ****				
	a) Gjelder all bøying, kapping og tilpassing av eksisterende armering som skal beholdes i dagens bru- og landkarplate.				
	Se tegning K471-200				
	Antatt antall jern: ca. 125 stk.				
	x) Avregnes som rund sum.	RS	1,0	. . . . .	. . . . .
88	**Inspeksjon og vedlikehold**				
				Sum sted:	

Prosess	Kode/Tekst	Enhet	Mengde	Pris	Sum
	a) Omfatter inspeksjon og vedlikehold av bruer og ferjekaier. Omfatter kostnader for å utføre arbeidene slik at krav til trafikkavvikling tilfredsstilles og oppsamling og deponering av avfall utføres i henhold til kontraktbestemmelsene. c) Arbeidene skal utføres slik at spredning av fiskesykdommer og uønskede arter ikke forekommer.				
88.2	**Vedlikehold, beskyttelse og reparasjon av betong** a) Omfatter vedlikehold, beskyttelse og reparasjon av betong. Det henvises til NS-EN 1504-9. b) Det henvises til NS-EN 1504 del 2 til 7. I tillegg vises til prosess 84, øvrige standarder referert til i denne prosessen og *den spesielle beskrivelsen.* Entreprenøren skal oppgi produktvalg, og det skal dokumenteres at valgte materialer tilfredsstiller spesifiserte krav. Materialene skal oppbevares og merkes slik at det ikke kan oppstå forveksling mellom forskjellige produkttyper og kvaliteter. Materialspesifikasjoner og produktdatablader skal til enhver tid være tilgjengelig på byggeplassen. Vann som benyttes til rengjøring, forbehandling, meisling, forvanning, etterbehandling, etc., skal være ferskvann uten innhold av skadelige stoffer for fersk eller herdet armert betong. Trykkluft skal være oljefri. c) Utførelsen skal være i samsvar med NS-EN 1504-10. I tillegg vises til prosess 84, øvrige standarder referert til i denne prosessen og *den spesielle beskrivelsen.* Utførelsesklasse skal være som angitt i *den spesielle beskrivelsen.* Arbeidene skal ikke utføres ved temperaturer lavere enn +5 °C. Referansefelt Ved oppstart av arbeidet, skal det etableres et referansefelt som omfatter kritiske eller gjentagende arbeidsoperasjoner. Referansefeltet skal godkjennes av byggherren før videre arbeider kan settes i gang og skal kunne benyttes i hele arbeidsperioden. Lokalisering og størrelse på referansefeltet skal være angitt i *den spesielle beskrivelsen.* På referansefelt skal det dokumenteres at utførelseskrav og kontrollkrav blir oppfylt. Hensikten med referansefeltet er å - verifisere at arbeidene vil bli utført med tilfredsstillende håndverksmessig kvalitet - kontrollere at arbeidsprosedyrer i kvalitetsplanen gir tilfredsstillende resultat eller må endres - avdekke uforutsette forhold som medfører behov for nye arbeidsprosedyrer eller endring av arbeidsprosedyrer				

Sum sted:

Prosess	Kode/Tekst	Enhet	Mengde	Pris	Sum
	- fungere som omforent referanse på tilfredsstillende utførelse d) Geometriske toleranser og overflatetoleranser for de aktuelle konstruksjonsdeler skal være i henhold til toleranseklasser for nøyaktighetsklasse C, se tabell 84-1 og tabell 84-2 i prosess 84. e) Prøving og kontroll utføres i følgende faser - prøving og kontroll av underlaget - mottakskontroll av produkter og systemer - prøving og kontroll før og under påføring av reparasjonsmaterialer og montering av systemer - prøving og kontroll etter herding/montering Hull etter prøvetaking skal gjenstøpes og avrettes jevnt med tilgrensende betongoverflate som angitt i prosess 88.227. Målinger, observasjoner og registreringer dokumenteres. Prøving og kontroll skal være i samsvar med NS-EN 1504-10. Omfang og dokumentasjon av prøving og kontroll skal være i samsvar med kravene for angitt utførelsesklasse. I tillegg vises til prosess 84, samt standarder referert til i denne prosessen og i *den spesielle beskrivelsen.* Med spesifiserte krav angitt i prøving- og kontrolltabellene menes krav stilt i standarder, prosesskoden og *den spesielle beskrivelsen.* Entreprenøren skal utarbeide en plan for prøving og kontroll med tilhørende prosedyrer for arbeidene. Denne skal inngå i samlet kvalitetsplan for hele prosjektet og forelegges byggherren for uttalelse. Entreprenørens utførte kontroll skal dokumenteres i form av utfylt dagbok og kontrolljournal. Dagboken skal minimum inneholde opplysninger om - værforhold - dato og klokkeslett - temperatur - luftfuktighet - mannskap - utført arbeid - utført kontroll/henvisning til kontrolljournal - andre forhold av betydning for vurdering av arbeidet Kontrolljournalen skal minimum inneholde - kontrollørens navn - dato og klokkeslett - kontrollområde - beskrivelse av utført kontroll og prøvetaking - måleresultat				
88.21	**Spesielle riggforhold** a) Omfatter spesielle riggforhold i forbindelse med vedlikehold, beskyttelse og reparasjon av betong som ikke er dekket i hovedprosess 1, som tildekking og skjerming, midlertidig understøttelse, stillaser etc.				
				Sum sted:	

Prosess	Kode/Tekst	Enhet	Mengde	Pris	Sum
	Øvrige kostnader skal være inkludert i enhetspriser for arbeid som skal utføres og generell rigg i hovedprosess 1. c) Tilgrensende konstruksjoner, konstruksjonselementer og utstyr skal tildekkes og beskyttes slik at skade og tilsøling/tilsmussing unngås. Entreprenøren er ansvarlig for følgeskader på grunn av mangelfull skjerming og tildekking. x) Kostnaden angis som rund sum. Enhet: RS				
88.212	**Tildekking og skjerming ved arbeider over vann og terreng** a) Omfatter tildekking og skjerming ved arbeider over vann og terreng. **** Spesiell beskrivelse **** a) Tildekking og skjerming mot vegbane. Omfatter også tiltak for oppsamling av avfall fra betongriving. c) Tilbyder velger selv metode for fjerning av betong, men uavhengig av metodevalg skal det gjennomføres tiltak for oppsamling av betongavfall slik at avfall ikke havner i bekk under brua, eller i bruas sidearealer. Alt avfall fra riving, reparasjoner og reparasjonsprosessen skal samles opp og leveres til godkjent deponi. Se prosess 88.223.	RS	1,0	. . . . .	. . . . .
88.22	**Mekanisk reparasjon** a) Omfatter materialer og arbeider med fjerning av skadet og/eller infisert betong og gjenoppbygging med ny mørtel/betong over vann. Prosessen omfatter • inspeksjon og merking av skader • referansefelt • fjerning av betong • armeringsarbeider • forbehandling (rengjøring) • forskaling • forvanning • håndmørtling/sprøytemørtling/utstøping • herdetiltak Dersom *den spesielle beskrivelsen* angir gjenoppbygging med håndmørtling, inngår korrosjonsbeskyttelse av armering og heftbru i prosessen. Korrosjonsbeskyttelse skal ikke benyttes dersom det i etterkant av reparasjonen skal anvendes elektrokjemiske metoder. Rengjøring av konstruksjonen og grunnen samt oppsamling, bortkjøring og deponering av brukte blåsemidler, fjernet betong etc., inngår i prosessen.				

Sum sted:

Prosess	Kode/Tekst	Enhet	Mengde	Pris	Sum
	Deponering skal skje ved godkjent mottak og deponeringsavgifter inngår i prosessen. Ved arbeider over vann og vassdrag, er tilleggskrav til oppsamling av avfallsmaterialer angitt i *den spesielle beskrivelsen.*				
	b) Det vises til NS-EN 1504-3, NS-EN 1504-4, NS-EN 1504-6 og NS-EN 1504-7, samt prosess 84.2, prosess 84.3 og prosess 84.4. Reparasjonsmaterialenes egenskaper skal tilpasses den eksisterende betongkvaliteten. Samtlige materialer som benyttes i en reparasjon skal være forenlige med hverandre. Det skal fortrinnsvis benyttes materialer fra samme leverandør for å sikre dette. Dersom entreprenøren ønsker å utføre reparasjoner med materialer fra ulike leverandører, skal dokumentasjon på at materialene er forenlige med hverandre, forelegges byggherren for uttalelse. Dersom den mekaniske reparasjonen gjøres i forbindelse med realkalisering/kloriduttrekk eller ved installasjon av katodisk beskyttelse, skal reparasjonsmaterialene ha egenskaper som ikke vesentlig reduserer eller forhindrer effekten av disse metodene. Armering Armering skal være i henhold til prosess 84.3 med teknisk klasse B500NC. Rustfri armering skal være kamstål i rustfritt stål i henhold til NS-EN 10088, nummer 1.4401 eller tilsvarende, med mål og mekaniske egenskaper i henhold til NS 3576-5. Ved utskifting av skadet armering skal ny armering legges inn med samme diameter, form og føring som den opprinnelige. Forskaling Det skal velges et forskalingssystem som gir tilnærmet samme overflatestruktur som eksisterende overflate. For øvrige krav til forskaling, henvises til prosess 84.2. Korrosjonsbeskyttelse Materialets korrosjonsbeskyttende evne skal være dokumentert i henhold til NS-EN 1504-7. Korrosjonsbeskyttelse på armering skal være sementbasert. Heftbru Der konstruktiv liming med heftbru er påkrevd for å gi fullt konstruktivt samvirke mellom reparasjon og eksisterende betong, skal heftbroen tilfredsstille minimumskravene til obligatorisk egenskapstesting i NS-EN 1504-4. For ikke-bærende reparasjoner som gjenoppbygges med håndmørtling, benyttes sementbasert heftbru. Kravet til heftfasthet er da det samme som for reparasjonsmørtelen for angitt mørtelklasse, når heftbroen inngår som en del av et reparasjonssystem. Mørtler for reparasjoner				

Sum sted:

Prosess	Kode/Tekst	Enhet	Mengde	Pris	Sum

Hvis ikke annet er angitt, skal det benyttes sementbaserte reparasjonsmørtler (CC eller PCC) som tilfredsstiller minimumskravene for obligatorisk egenskapstesting i NS-EN 1504-3 for mørtelklasse R4.
Mørtelen skal i tillegg tilfredsstille materialkrav gitt i tabell 88.22-1.

Tabell 88.22-1: Krav til egenskaper for mørtler, utover minimumskrav i NS-EN 1504-3

Egenskap	Metode	Krav
E-modul	NS-EN 13412	I henhold til NS-EN 1504-3 for angitt mørtelklasse
Termisk kompatibilitet 1. Fryse/tine	NS-EN 13687-1	I henhold til NS-EN 1504-3 for angitt mørtelklasse
Kapillærabsorpsjon	NS-EN 13057	$\leq 0{,}5\ kg \cdot m^{-2} \cdot h^{-0{,}5}$
Spesifikk elektrisk motstand	Håndbok R210 [1]	50 % < opprinnelig betong < 200 % Kravet gjelder kun ved mekanisk reparasjon forut for elektrokjemiske behandling

Målingene utføres på vannmettede prøvestykker (støpte/utborede) ved lik temperatur for alle prøvestykker. To elektroder (stålplater med ledende gel eller filterduk) klemmes til prøvestykkets planparallelle endeflater og motstanden, R, måles med voltmeter med 1 kHz frekvens. Spesifikk elektrisk motstand, ρ, beregnes som ρ = R•A/l, hvor R er målt motstand (Ω), A er endeflatas areal (m2) og l er avstanden mellom elektrodene, det vil si lengden av prøvestykket (m).
Mørtler for innstøping/-sprøyting av anoder
Mørtler som skal benyttes til innstøping/-sprøyting av nett- og båndanoder, skal tilfredsstille krav i NS-EN ISO 12696.
Betong for utstøping
Betong for utstøping skal være i henhold til prosess 84.4 med betongkvalitet B45 SV Standard. Dmaks velges ut fra geometri, armeringstetthet og hindringer for utstøping og er angitt i *den spesielle beskrivelsen.* Dersom det er nødvendig med hurtig herding av hensyn til trafikkavvikling, er dette angitt i *den spesielle beskrivelsen.*
Herdetiltak
Materialer til herdetiltak som prosess 84.46.
Ved bruk av herdemembran, skal det benyttes et produkt som ikke forringer egenskapene for etterfølgende overflatebehandling eller utbedringsmetode.

c) Reparasjonsarbeidene skal utføres med metoder og utstyr på en slik måte at det blir god samhørighet mellom de ulike deloperasjonene.
Inspeksjon og merking av skader
Inspeksjon utføres som nær visuell inspeksjon supplert med kontroll av bom på samtlige betongoverflater som skal vedlikeholdes.
Meislingsomfang skal merkes på betongoverflaten i

Prosess	Kode/Tekst	Enhet	Mengde	Pris	Sum
	henhold til angitte kriterier for fjerning av betong. Fjerning av betong Kriterier for fjerning av betong og frilegging av armering er avhengig av skadeårsak og reparasjonsmetode, og er angitt i *den spesielle beskrivelsen.* Synlige sår, steinreir og avskallinger skal repareres. Videre skal alle delamineringer (bom) og mangler som innstøpt treverk, etc., utbedres. Forskalingsrester (materialer) skal fjernes. Dersom metallbiter i overflata og tidligere reparasjoner/materialsjikt med for høy spesifikk elektrisk motstand skal fjernes, for eksempel ved etterfølgende elektrokjemiske metoder, skal dette være som angitt i *den spesielle beskrivelsen.* For å ivareta konstruksjonens sikkerhet skal prosedyrer for suksessiv, feltvis reparasjon av store sammenhengende skader være angitt i *den spesielle beskrivelsen.* Begrensninger gitt i disse prosedyrene gjelder foran andre meislingskriterier. Dersom det ved fjerning av betong avdekkes skader som kan ha betydning for bæreevnen, eller det er behov for fjerning av betong utover angitt omfang, skal byggherren varsles umiddelbart. Videre fjerning av betong skal ikke utføres før forholdet er vurdert nærmere. Betongen skal fjernes slik at gjenværende betong og armering ikke skades. Det skal ikke piggmeisles direkte på armeringen. Det skal ikke fjernes mer betong enn nødvendig. Etter fjerning av betong skal meislet betongoverflate være fri for • bomsoner og løst tilslag • mikroriss • piper (små krater som vanskelig lar seg støpe ut) • skygger under armering som hindrer fullstendig utstøping (ved vannmeisling skal skygger under armeringen fjernes med håndholdt utstyr) Utforming av utmeislede sår Utmeislede sår skal utformes slik at det oppnås god utstøping mot sårkanter og rundt frilagt armering. Ved sprøytemørtling skal sårkanter danne en vinkel på ca 45 grader med betongoverflaten. Bruk av vinkelsliper er akseptabelt dersom dette gjøres for å gi en skarp overgang mellom meislede og umeislede flater. Kutt skal da maksimalt være i 10 mm dybde. Bruk av vinkelsliper utover dette tillates ikke. Den glatte flaten etter vinkelsliperen rubbes for å få god heft for reparasjonsmørtelen. Armering hvor tverrsnittets omkrets frilegges mer enn 50 % skal frilegges helt, slik at frilagt armering lar seg omstøpe. Den frie avstanden mellom armeringsjernet og betongunderlaget etter blottlegging skal være minimum 20 mm.				
				Sum sted:	

Prosess	Kode/Tekst	Enhet	Mengde	Pris	Sum
	Metode Det skal benyttes mekanisk meisling med håndholdt utstyr (håndmeisling) eller vannmeisling. Ved vannmeisling skal utstyret kalibreres på et referansefelt for å dokumentere at man oppnår fjerning av tiltenkt betong, enten i henhold til angitt dybde (ikke-selektiv) eller angitt fasthet (selektiv). Referansefeltet forelegges byggherren før videre meisling finner sted. Dersom det skal utføres selektiv vannmeisling med vannmeislingsrobot, skal dette være som angitt i *den spesielle beskrivelsen.* Selektiv vannmeisling med vannmeislingsrobot skal utføres av firma med dokumentert kompetanse på utførelse og med vannmeislingsutstyr som er godkjent for selektiv vannmeisling. Ved vannmeisling skal det sørges for god bortledning av vann. Dersom miniblasting kan aksepteres, er dette angitt i *den spesielle beskrivelsen.* Etter miniblasting skal sårflatene hugges rene med lett håndholdt meisleutstyr. Armeringsarbeider Frilagt armering skal rengjøres ved sandblåsing til Sa 2 etter NS-EN ISO 8501-1, det vil si glødeskall, rust og fremmedpartikler skal fjernes. Frilagt og rengjort armering som kan ha høyt saltinnhold på armeringsoverflaten skal rengjøres med høytrykksspyling så nærme tidspunkt for oppmørtling/sprøytemørtling/utstøping som mulig. Dersom det etter rengjøring av armeringen avdekkes tverrsnittreduksjoner på armeringen, skal byggherren straks kontaktes for avklaring av hvilke tiltak som skal settes i verk. Dersom svekket armering skal fjernes og erstattes med ny armering, skal ny armering festes/forankres som angitt i *den spesielle beskrivelsen.* Fjerning av armering skal forelegges byggherren for uttalelse. Armering som har løsnet i forbindelse med meisling skal festes på nytt (ved binding, sveising eller forankring) med samme armeringsføring som før meisling. Dersom korrosjonsbeskyttelse skal påføres rengjort armering, skal den dekke hele overflaten, også på baksiden av armeringen. Korrosjonsbeskyttelsen skal påføres samme dag som rengjøringen har funnet sted. I kloridutsatte miljøer skal korrosjonsbeskyttelse påføres umiddelbart etter rengjøring. Armeringsarbeid utføres for øvrig i henhold til prosess 84.3. Forbehandling av sårflater/betongunderlag Etter fjerning av betong skal sårflater rengjøres for støv, sementslam med mere. Flater der betongen er fjernet med håndholdt meisleutstyr (elektrisk eller trykkluft) eller miniblasting				

Sum sted:

Prosess	Kode/Tekst	Enhet	Mengde	Pris	Sum
	skal sandblåses og rengjøres med trykkluft. Flater som er vannmeislet skal umiddelbart etter avsluttet meisling rengjøres med høytrykksspyling, slik at uhydratisert sement og slam på overflaten ikke herder og forårsaker redusert heft. Rengjøring utføres ovenfra og nedover på vertikale flater. Flater som ikke er meislet, men som skal påmonteres anodenett for innsprøyting i mørtel skal forbehandles, for eksempel ved sandblåsing, slik at angitt heftkrav kan oppfylles. Forskaling Forskaling utføres i henhold til prosess 84.2. Forskaling skal utføres slik at avforskalte flater får en overflatestruktur og farge tilsvarende omkringliggende betongoverflater. Forskaling skal slutte tett inntil eksisterende betong i overganger og være så stiv at det blir en jevn overgang i overflaten mellom reparasjon og eksisterende betong uten skjemmende sprang eller lepper. Ferdig utført forskaling tildekkes for å unngå at snø, løv, barnåler, etc. samles i forskalingen. Forvanning Før påføring av sementbasert heftbru, mørtel eller betong, skal sårflatene forvannes godt (minst ett døgn), slik at betongunderlaget er vannmettet, men overflatetørt og svakt sugende. Håndmørtling/sprøytemørtling/utstøping Lufttemperatur under oppmørtling/sprøytemørtling skal være mellom +5 og +25 °C. Ved behov skal tiltak iverksettes for å ivareta temperaturkravene. Håndmørtling/sprøytemørtling/utstøping skal utføres snarest mulig og senest to dager etter rengjøring av underlaget og armeringen. Reparasjonen skal avrettes jevnt med opprinnelig betongoverflate. Dersom overdekning til armering er mindre enn opprinnelig spesifisert overdekning, skal korrigerende tiltak være i henhold til *den spesielle beskrivelsen* eller avklares med byggherren. Overgangene mellom reparasjon og eksisterende betong skal bearbeides slik at disse blir jevne, og uten at riss eller svakhetssoner oppstår. Det skal ikke forekomme sprang mellom reparerte områder og eksisterende betong. Reparerte flater skal ha tilnærmet samme overflatestruktur som tilgrensende betongflater. Der det er montert midlertidig stempling eller understøttelse av konstruktive hensyn, skal dette ikke fjernes før ny betong/mørtel har oppnådd tilstrekkelig fasthet. Heftbru Heftbrua skal kostes godt inn i rengjort underlag slik at hele sårflaten dekkes. Heftbrua skal også dekke sårflater bak armeringen. Heftbrua skal påføres umiddelbart før påføring av				

Prosess	Kode/Tekst	Enhet	Mengde	Pris	Sum
	mørtel eller utstøping av betong (vått i vått). Ved bruk av konstruktivt lim som heftbru skal underlaget og utførelsen være i henhold til leverandørens anvisninger. Håndmørtling Mørtelen legges vått i vått med heftbrua. Dypere sår bygges om nødvendig opp i to eller flere lag, med lagtykkelse og utførelse i henhold til *den spesielle beskrivelsen.* Mørtelen pakkes slik at fullstendig oppfylling rundt armeringen oppnås. Sprøytemørtling Før sprøytearbeidene starter skal utstyr og tilrigging samt hver enkelt sprøyteoperatør være godkjent av byggherren. Sprøyteutstyret skal ha trinnløs kapasitetsregulering med proporsjonal regulering av vann og tørrstoff. Sprøytekapasiteten skal kunne reguleres ned til så lav kapasitet at god omstøpning av armering sikres. Sprøytemørtling skal ikke foretas i sterk vind på grunn av faren for separering. Ved oppstart av sprøyting skal det alltid sprøytes mot lem, kasse eller lignende, inntil det visuelt kan kontrolleres at vanndoseringen er riktig. På vertikale eller skrå flater starter sprøytingen nederst og fortsetter oppover. Sprøyting skal tilstrebes utført slik at minst mulig støv får feste seg på den rengjorte flaten. Tykkelse på lag i hver sprøyteomgang forelegges byggherren. Dersom mørtelen må påføres i flere lag, skal det forvannes mellom hvert lag, slik at underlaget er svakt sugende når neste lag påføres. Sprøytemørtelen skal være velkomprimert og uten lagdeling, sandlommer eller porøse partier. Det skal sprøytes på skrå og med redusert avstand bakom armering slik at sandlommer og skyggevirkning unngås og god oppfylling bak armering sikres. Ellers sprøytes tilnærmet vinkelrett på overflaten. Der det er store sår, skal det, hvis mulig, sprøytes mot forskaling slik at eksisterende form gjenopprettes. For å sikre riktig overdekning ved frie flater skal det monteres nivåpinner for angivelse av reparasjonens tykkelse/endelige overflate. Ferdig sprøytet overflate utgjør den endelige overflaten, men sprøyting forutsettes utført slik at ujevnhetene og ruheten blir minst mulig. Ved bearbeiding av overflaten skal dette utføres på et topplag som ikke er utført vått i vått med underliggende sprøytemørtel. Topplaget skal sprøytes ca 10 mm utenfor tilsiktet avtrekkingsnivå. Ferdig overflate skal ha overflatestruktur som angitt i *den spesielle beskrivelsen.* "Fliser", prelltap og løse partikler fra sprøytemørtelen ut på tilgrensende flater skal fjernes mens mørtelen				

Sum sted:

Prosess	Kode/Tekst	Enhet	Mengde	Pris	Sum

ennå er fersk.
Utstøping
Utstøping av betong utføres i samsvar med NS-EN 13670, prosess 84.4 og *den spesielle beskrivelsen.*
Herdetiltak
Herdetiltak skal iverksettes umiddelbart etter bearbeiding av reparert flate eller avforskaling, for å hindre uttørking og utvikling av riss. Dette kan utføres ved påføring av herdemembran, ettervanning med ferskvann (dusjing) og tildekking med plastfolie.
Det vises for øvrig til prosess 84.46 og underliggende prosesser.

e) Prøving og kontroll av underlaget og armeringen utføres i henhold til tabell 88.22-2.

Tabell 88.22-2 Prøving og kontroll av underlaget og armeringen

Type prøving/kontroll - kontrollmetode	Kontrollomfang	Krav
Utforming av meislede flater – utføres ved visuell kontroll.	Meislede flater skal kontrolleres etter rengjøring.	Utforming av meislede områder skal tilfredsstille spesifiserte krav. Omfang av piper i underlaget etter vannmeisling skal være mindre enn 5 % jevnt fordelt over meislet overflate.
Korrosjonsgrad av eksisterende armering – utføres ved visuell inspeksjon og måling av tverrsnittsreduksjoner på armering.	Frilagt armering kontrolleres visuelt. Armeringstverrsnittet måles stikkprøvevis.	I henhold til spesifiserte krav.
Delaminering – utføres ved bomkontroll med banking med hammer e.l.	Hele betongoverflaten skal kontrolleres ved systematiske stikkprøver i henhold til *den spesielle beskrivelsen.*	Det skal ikke være noen form for bom/delaminering i underlaget.
Renhet i underlaget – utføres ved visuell inspeksjon eller prøving med klebebånd.	Flater som skal påføres reparasjonsmaterialer, skal kontrolleres visuelt. I tillegg utføres stikkprøver med klebebåndtesten som angitt i *den spesielle beskrivelsen.*	Det skal ikke være noen form for urenheter i underlaget. Klebebåndtesten skal kun vise ubetydelig støv på klebebåndet.
Ruhet – utføres ved visuell inspeksjon, sandprøving eller profilmåler.	Flater som skal påføres reparasjonsmaterialer, skal kontrolleres visuelt. Annen prøving utføres som angitt i *den spesielle beskrivelsen.*	Ruheten skal være i henhold til spesifiserte krav.
Underlagets strekkfasthet i overflaten – utføres ved avtrekksprøving i henhold til NS–EN 1542.	Prøveomfang som angitt i *den spesielle beskrivelsen.* En prøveserie består av 3 enkeltprøver.	Strekkfastheten i betongunderlaget skal være i henhold til spesifiserte krav.

Mottakskontroll av produkter og systemer skal utføres som identitetskontroll. Merking og etikettering skal være i samsvar med NS-EN 1504-8, sertifikat og/eller krav angitt i *den spesielle beskrivelsen.* Identiteten kontrolleres også alltid før bruk av produkter.
Prøving og kontroll før og under påføring av reparasjonsprodukter utføres i henhold til tabell 88.22-3.

Prosess	Kode/Tekst	Enhet	Mengde	Pris	Sum

Tabell 88.22–3 Prøving og kontroll før og under påføring av reparasjonsprodukter

Type prøving/kontroll – kontrollmetode	Kontrollomfang	Krav
Vibrasjon – ved bruk av akselerometer.	Prøveomfang som angitt i *den spesielle beskrivelsen.*	Vibrasjonen skal tilfredsstille spesifiserte krav.
Fuktighet i underlaget – utføres ved visuell inspeksjon.	Kontinuerlig visuell kontroll før påføring av heftbru og mørtel/betong.	Fuktigheten i underlaget skal være i henhold til spesifiserte krav.
Temperatur i underlaget – utføres ved bruk av termometer. Målingene registreres når temperaturen er stabil, det vil si når temperaturen endres mindre enn én grad hvert 5. minutt.	Kontinuerlig før mørtling/utstøping.	Temperaturen i underlaget skal tilfredsstille spesifiserte krav.
Vindstyrke – utføres ved bruk av anamometer.	Kontinuerlig så lenge arbeidene pågår.	Vindstyrken skal tilfredsstille spesifiserte krav.
Tykkelse eller overdekning av reparasjonsmaterialene – utføres ved måling med tommestokk.	Stikkprøver i henhold til *den spesielle beskrivelsen.*	Overdekningen skal være i henhold til spesifiserte krav.
Omgivelsestemperatur – utføres ved bruk av termometer.	Kontinuerlig så lenge arbeidene pågår, inkludert nødvendig herdetid.	Omgivelsestemperaturen skal tilfredsstille spesifiserte krav.
Nedbør – utføres ved visuell observasjon av regn, snø, dugg, og sprut.	Daglig så lenge arbeidene pågår.	I henhold til spesifiserte krav. Ingen nedbør direkte på konstruksjonen verken under eller en viss tid før/etter påføring.
Betongens eller mørtelens konsistens – utføres ved synk-, vebe- eller utbredelsesmåling.	Daglig eller for hvert parti.	Konsistensen skal være i henhold til spesifiserte krav.
Trykkfasthet – utføres ved trykkprøving av utstøpte prismer eller terninger eller utborede kjerner fra sprøytede prøveplater	Prøveomfang som angitt i *den spesielle beskrivelsen.*	Trykkfastheten skal tilfredsstille spesifiserte krav.
Herdetiltak – utføres ved visuell kontroll	Reparerte flater.	Herdetiltak skal være iverksatt umiddelbart etter mørtling/sprøyting/støping
Dekningsgrad belegg – utføres ved visuell inspeksjon.	Kontinuerlig før mørtling/utstøping.	Korrosjonsbeskyttelsen skal dekke synlig armeringsoverflate. Heftbroen skal dekke hele heftflaten.

Prøving og kontroll etter herding utføres i henhold til tabell 88.22-4.

Prosess	Kode/Tekst	Enhet	Mengde	Pris	Sum

Tabell 88.22–4 Prøving og kontroll etter herding

Type prøving/kontroll – kontrollmetode	Kontrolliomfang	Krav
Delaminering – utføres ved banking med hammer e.l.	Reparerte flater skal kontrolleres ved systematiske stikkprøver etter 14–28 døgns herding, som angitt i *den spesielle beskrivelsen.*	Det skal ikke være noen form for bom/delaminering på betongoverflaten etter reparasjon.
Tykkelse eller overdekning av reparasjonsmaterialene – utføres ved overdekningsmåler.	Prøveomfang som angitt i *den spesielle beskrivelsen.*	Overdekningen skal være i henhold til spesifiserte krav.
Heftfasthet – utføres ved avtrekksprøving i henhold til NS–EN 1542.	Utføres på reparerte flater etter 14–28 døgn. Prøveomfang som angitt i *den spesielle beskrivelsen.*	Heftfastheten skal være minimum 1,2 MPa, og ingen enkeltprøver skal være mindre enn 1,0 MPa.
	Utføres på anodemørtelen etter 14–28 døgn. Prøveomfang som angitt i *den spesielle beskrivelsen.*	Heftfastheten skal være minimum 1,5 MPa, og ingen enkeltprøver skal være mindre enn 1,0 MPa.
Rissdannelse i reparasjonen – utføres ved visuell kontroll eller måling med risslinjal/risslupe.	Reparerte flater skal kontrolleres ved systematisk stikkprøvekontroll etter minimum 28 døgn, som angitt i *den spesielle beskrivelsen.*	Reparasjoner skal ikke ha riss med rissvidde over 0,1 mm.
Farge og struktur på ferdig overflate – utføres ved visuell inspeksjon.	Hele overflaten skal kontrolleres.	Sprang og grater skal ligge innenfor spesifiserte krav. Det skal ikke forekomme lepper inn på eksisterende betong. Overflatestruktur og farge skal være i henhold til krav angitt i *den spesielle beskrivelsen.*

x) Mengden måles som volum reparert betong.
Regler for volumberegning
Flateskade:

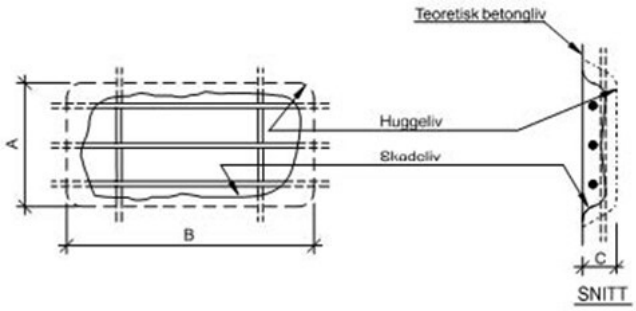

C = Gjennomsnittlig uthuggingsdybde
Avregningsvolum = A x B x C dm3 (liter)
Hjørneskade:

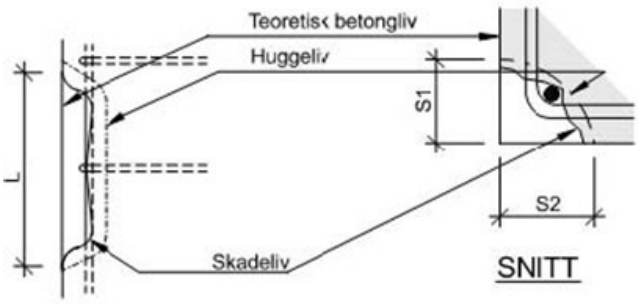

Avregningsvolum = ½ x Sm2 x L dm3 (liter)
Sm = ½x(S1 + S2)
Største sidekantlengde S for at det skal regnes som hjørneskade er 4 dm.
Kantskade – platevinge:

Prosess	Kode/Tekst	Enhet	Mengde	Pris	Sum

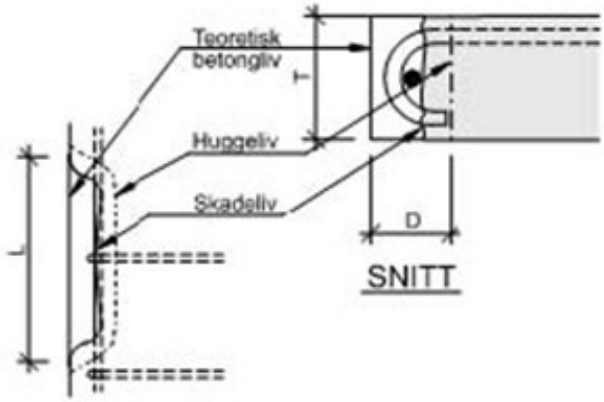

Kantskade - UK bjelke:

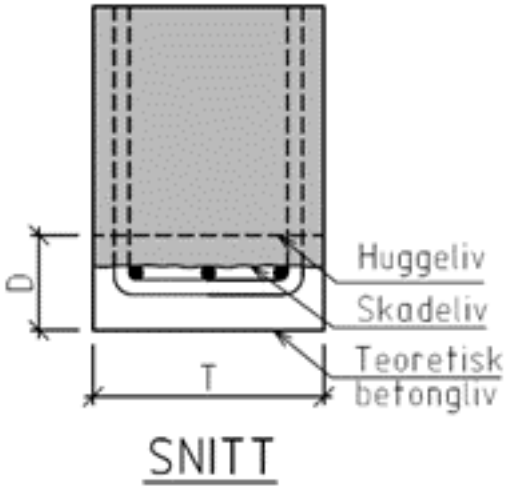

Avregningsvolum = D x T x L dm3 (liter)
Enhet: dm3

88.223 **Fjerning av betong**

a) Omfatter fjerning og deponering av betong. Tillegg for spesielle arbeidsoperasjoner inngår i prosess 88.2281 til 88.2284.

**** Spesiell beskrivelse ****

a) Omfatter også deponiavgift for alt avfall i forbindelse med betongfjerning.

Tilbyder kan benytte valgfri metode for å fjerne betongen. Det settes som krav at armering som skal beholdes ikke skal komme til skade. Eventuell skadd armering skal erstattes vederlagsfritt, og i henhold til gjeldende krav i N400, Eurokode 2 samt NS-EN 1504.

c) Betongfjerning avsluttes i dybde 20 mm under lengdearmering (nederste lag) i overkant plate. Se tegning K471-101.

Utførelsesklasse 2.

Sum sted:

Prosess	Kode/Tekst	Enhet	Mengde	Pris	Sum
	Alt avfall fra riving skal samles opp, se prosess 88.212.	dm3	3 000,0	. . . . .	. . . . .
88.224	**Armeringsarbeider** a) Omfatter rengjøring av armering, korrosjonsbeskyttelse av armering, ekstra armering til erstatning for skadede armeringsjern og armering av påstøper. x) Mengden måles som lengde armering. Enhet: m				
88.2241	**Rengjøring av armering** a) Omfatter rengjøring av armering før sprøyting/utstøping. **** Spesiell beskrivelse **** a) Prosessen kommer til anvendelse dersom angitt renhetsgrad ikke oppnås ved fjerning av betong. c) Valgfri metode. Dersom tilbyder velger en metode for fjerning av betong (se 88.223) som ikke vil gi tilfredsstillende renhet på armeringen skal prisen gjenspeile den mengden armering det vil bli behov for å rengjøre i etterkant. Det skal oppnås renhetsgrad Sa 2,0 iht. NS-EN ISO 8501-1.				
	Utførelsesklasse 2	m	20,0	. . . . .	. . . . .
03.02	**<u>Rehabilitering</u>**				
84	**Betong** a) Omfatter materialer og arbeider ved utførelse av konstruksjonsdeler av betong. For arbeidene gjelder NS-EN 1990+NA, NS-EN 1992+NA, NS-EN 13670+NA og NS-EN 206+NA samt standarder og publikasjoner referert til i disse, i den utstrekning det ikke er angitt avvikende bestemmelser i de etterfølgende prosessene. c) Arbeidet utføres i samsvar med reglene som gjelder i den utførelsesklassen som er spesifisert i henhold til NS-EN 13670+NA. d) Arbeidene skal utføres innen de geometriske toleranser som er knyttet til byggverkets sikkerhet og bestandighet, og dessuten innenfor de geometriske toleranser som er knyttet til byggverkets bruksegenskaper og utseende. Arbeider skal utføres med henblikk på å oppnå de nominelle mål som er gitt i produksjonsunderlaget. Uavhengig av toleranser skal det legges vekt på at byggverket gir et tiltalende				

Sum sted:

Prosess	Kode/Tekst	Enhet	Mengde	Pris	Sum
	estetisk inntrykk. Det er viktig at synlige deler som for eksempel overbygningen har en jevn linjeføring uten knekk og svanker, og at søyler står i lodd. Synlige betongoverflater skal være ensartede uten markerte hull, grater, knaster eller utstående spiker og de skal være uten skjemmende skjolder og fargenyanser forårsaket av for eksempel opphold i støpingen, ujevn påføring av forskalingsolje, mangelfull isolasjon mot kulde etc. Misfarging fra rustvann og ujevn kalkutfelling ved eksponering for regnvær kort tid etter forskalingsriving skal søkes unngått. Gjeldende geometriske toleranser er angitt i tabell 84-1. Videre gjelder i tillegg Toleranseklasse 1 angitt i NS-EN 13670:2009+NA:2010 punkt 10.4 Figur 2 og punkt 10.5 Figur 3, samt Vedlegg G, Figur G.3 a, b og d, G.5 b og G.6 b, c og d. Overflatetoleransene angir tillatte lokale avvik på en overflate i forhold til en basislinje eller en basisflate. Ved måling anvendes rettholt med knaster av lik høyde i hver ende og målekile. De angitte maksimale overflateavvik er å forstå som maksimalt tillatt avvik fra referanselinjen mellom rettholtens fotpunkter. Rettholten kan legges i vilkårlig retning, men det skal tas hensyn til tilsiktet krumning av overflaten ved målingen. De geometriske toleransene inkluderer ikke elastiske deformasjoner eller effekter av svinn og kryp hos den permanente konstruksjonen. Hvor det nedenfor er angitt geometriske toleranser både som absolutt og relativt krav (mm og %), gjelder det strengeste av de to kravene. Sammensatt byggtoleranse angir de yttergrenser på byggeplassen som et punkt, en linje eller en overflate skal befinne seg innenfor. Dette innebærer at hvert enkelt avvik, for eksempel utsettingsavvik, dimensjonsavvik, monteringsavvik etc. skal holde seg innenfor det angitte tillatte avvik, og at disse ikke får addere seg slik at det sammensatte avviket blir større enn tillatt. For karakteristiske linjer i byggverkets lengderetning og for overkant ferdig brudekke skal i tillegg avviket fra riktig høydeforskjell mellom to vilkårlige punkter i avstand mindre enn 20 meter, ikke overstige verdiene i tabell 84-1. Hvor konstruksjonstypen og/eller byggemåten krever strengere geometriske toleranser (for eksempel til sammensatt byggtoleranse for prefabrikkerte elementer), er det entreprenørens ansvar å skjerpe nøyaktigheten slik at de ulike konstruksjonsdelene passer sammen. Toleranseklasse for de enkelte konstruksjonsdeler er gitt i tabell 84-2. Hvis ikke annet er angitt i *den spesielle beskrivelsen,* skal nøyaktighetsklasse B være gjeldende. Tabell 84-1:				

Sum sted:

Prosess	Kode/Tekst	Enhet	Mengde	Pris	Sum

Toleranseklasse	1	2	3	4
Sammensatt byggtoleranse	± 20 mm	± 30 mm	± 50 mm	± 100 mm
Tverrsnitt, tillatt avvik for slakkarmerte konstruksjonsdeler	± 10 mm	± 15 mm	± 20 mm	± 30 mm
	± 10 %	± 10 %	± 10 %	± 10 %
Tverrsnitt, tillatt avvik for spennarmerte konstruksjonsdeler	± 10 mm	± 15 mm	± 20 mm	± 30 mm
	± 5 %	± 5 %	± 5 %	± 5 %
Loddavvik, maksimum	± 20 mm	± 30 mm	± 40 mm	± 50 mm
	± 3 ‰	± 4 ‰	± 6 ‰	± 8 ‰
Overflateavvik: Svanker og bulninger, grater, sprang og topper				
Målelengde, 1 m	± 3 mm	± 5 mm	± 8 mm	± 12 mm
Målelengde, 3 m	± 5 mm	± 8 mm	± 12 mm	± 20 mm
Maksimum avvik fra riktig høydeforskjell målt innen 20 m	± 10 mm	± 15 mm	± 20 mm	± 30 mm

Tabell 84-2:

Konstruksjonsdeler	Nøyaktighetsklasse		
	A	B	C
Fundamenter	3	4	4
Landkar	2	3	4
Søyler	1	2	3
Bjelker og tverrdragere	2	3	3
Vegger og bunnplate i kassetverrsnitt	1	2	3
Dekker, (underkant, sider og tverrsnitt)	2	2	3
Dekker, overflate	2	2	2
Karakteristiske linjer i byggverkets lengderetning	1	2	3
(gesims, sidekanter, brystninger etc.)			

e) Før arbeidene starter skal entreprenøren utarbeide en mal/disposisjon for intern systematisk kontroll som han skal gjennomføre og dokumentere i henhold til NS-EN 13670+NA. Malen utfylles med konkrete kontrollplaner og sjekklister tilpasset arbeidenes art, størrelse og utførelsesklasse etter hvert som de enkelte fasene i arbeidet forberedes. Malen og de detaljerte kontrollplanene forelegges byggherren for uttalelse.
Dokumentasjon av så vel entreprenørens interne systematiske kontroll som betongleverandørens samsvarskontroll skal sammenstilles og forelegges byggherren månedlig .
Byggherren har rett til å foreta kontroll og prøving i tillegg for egen regning, og vil stå for kontroll i byggherrens regi i henhold til Nasjonalt tillegg til NS-EN 13670+NA. Prøver av betongens trykkfasthet utført som en del av byggherrens kontroll vurderes etter reglene for identitetsprøving i NS-EN 206+NA.

84.2 **Forskaling**

a) Omfatter levering, oppsetting og riving av forskaling med nødvendige understøttelser, avstivinger og avstøttinger, avsteng, utsparinger, avfasinger, behandling av staghull etc. Omfatter forskaling med den geometri som er vist på arbeidsgrunnlag. Omfatter tilleggsarbeider som ensidig veggforskaling

Prosess	Kode/Tekst	Enhet	Mengde	Pris	Sum
	medfører blant annet med hensyn til avstempling og forankring. Omfatter tilleggsmaterialer og tilleggsarbeider (for eksempel spesialtilvirkning av forskalingsmaterialer, spesialsaging av bueskiver) ved enkeltkrum forskaling. Med hensyn til fordelingen av omfang mellom prosessene under 84.2 gjelder følgende: • Prosessene under 84.21-84.24 samt 84.27 omfatter det totale forskalingsarealet, med unntak av arealene som inngår i prosessene 84.243, 84.245, 84.2512, 84.263, 84.264, 84.265 og 84.266. • Ekstra ulemper og arbeider utover selve forskalingsarealet ved de konstruksjonsdetaljene og de utførelsesdetaljene som det er angitt egne prosesser for under 84.25 og 84.26 inngår i de nevnte prosessene 84.25 og 84.26. • Ulemper og arbeider ved andre detaljer vist på arbeidsgrunnlaget, men som det ikke er angitt tilleggsprosess for under 84.25 eller 84.26, regnes inkludert i prosessene 84.21-84.24 samt 84.27 og deres underliggende prosesser. Stillaser, avstivinger avstøttingerog understøttelser som er nødvendige for å utføre forskalings-, armerings- og støpearbeidene, men som ikke er dekket av egne prosesser under 84.1 skal regnes inkludert i forskalingsprosessene. Avstiving av herdnede konstruksjonsdeler fram til sammenkobling/stabil konstruksjon inngår i prosess 84.1. Dersom byggherren tillater entreprenøren å benytte støpeskjøter utover det som er beskrevet/vist i planene, skal alle kostnader ved disse regnes å være inkludert i de øvrige forskalingsprisene. Med plan forskaling menes forskaling sammensatt av plane elementer, samt buet forskaling med krumningsradius større eller lik 200 m. Buet forskaling regnes som enkeltkrum når forskalingshuden har en krumningsradius mindre enn 200 m. Hvis buet forskaling tillates utført som mangekant av forskalingselementer, regnes denne som plan forskaling. Med ensidig forskaling menes forskaling hvor betongtrykket ikke balanseres av et tilsvarende betongtrykk på en motstående forskalingsflate, men må overføres med spesielle stag forankret i berg, herdnet betong, tørrmur etc., eller med spesielle støttekonstruksjoner. Arbeidet regnes som utført over vann dersom forskalingen i sin helhet befinner seg over vannspeilet eller i tørrlagt byggegrop, se prosess 81 a). Glideforskaling skal kun brukes etter avtale med byggherre.				
				Sum sted:	

Prosess	Kode/Tekst	Enhet	Mengde	Pris	Sum
	b) Metallforskaling og forskaling av annet godt varmeledende materiale skal i den kalde årstiden være varmeisolert tilsvarende minst 15 mm finér. Strekkmetall, samt ekspandert polystyren (EPS) og tilsvarende materialer, tillates ikke som forskaling. c) Forskalingen skal utføres med nødvendig overhøyde. Det skal tas hensyn til ujevn setning eller forskyvning som følge av støpeskjøtenes plassering og deformasjoner i stillasene, inkludert deres fundamenter. Når forskalingen til spennbetongkonstruksjoner ikke kan rives før oppspenning, skal forskalingen utføres slik at den ikke hindrer de formendringer som det forutsettes at betongen får under oppspenning. Utstående hjørner skal ha minimum 20 mm x 20 mm avfasing. Ved støpeskjøter i synlige flater skal støpefugen så vidt mulig legges parallelt med skjøtene i forskalingshuden. Ved horisontale støpeskjøter skal det legges en lekt inntil forskalingen. Før ny støping begynner, tas lekten bort, slik at det som måtte bli synlig av støpeskjøten kun blir en rett strek på betongoverflaten. Ved støpeskjøter skal forskalingen utformes slik at sementslam og mørtel ikke siver inn på den seksjonen som allerede er støpt. Forskalingsstag plasseres nær inntil støpeskjøten og trekkes godt til slik at støpetrykket ikke fører til lekkasjer. Krav til begrensninger i last påført støpt del er angitt i *den spesielle beskrivelsen.* Rengjøring Før støping skal forskaling og støpeskjøter være fri for smuss, rester av jernbindertråd og andre fremmedlegemer. I nødvendig grad skal det lages luker i lavpunkter for fjerning av forurensningene. Avstiving av forskaling Innbyrdes avstiving av forskalingsvegger foretas med stag ført gjennom rør av plast. For synlige overflater skal stag og lignende plasseres i et regelmessig mønster. Stagene med konuser skal fjernes når forskalingen rives. Staghull skal plugges igjen med grå, sol- og værbestandige plastplugger fra utsiden. Synlige landkar- og støttemurvegger etc. plugges dessuten igjen med vanntette plugger på jordsiden. For konstruksjonsdeler som er forutsatt å være tette mot ensidig vanntrykk (for eksempel senkekasser), skal det benyttes stag med vanntetting. Trematerialer tillates ikke brukt til innbyrdes avstiving (avstandsholdere) mellom forskalingsvegger. Trematerialer tillates ikke innstøpt i betong. Staghull i brudekker skal støpes igjen. Etter fjerning av fôringsrøret for stag gjenstøpes hullet i full lengde. I overdekningssonen i overkant dekke benyttes epoksylim for liming av fersk betong/mørtel til herdnet				

Sum sted:

Prosess	Kode/Tekst	Enhet	Mengde	Pris	Sum
	betong. Staghull skal minimum ha 20mm overdekning til armering. Riving av forskaling Entreprenøren skal på grunnlag av trykkfasthetsprøvning, temperaturmålinger eller på annen måte forvisse seg om at betongen har oppnådd tilstrekkelig trykkfasthet og konstruksjonsdelen tilstrekkelig stivhet før forskalingen løsnes. De ugunstigste steder i konstruksjonen legges til grunn for vurderingen. Forskaling skal rives.				
	x) Mengden måles som prosjektert areal berøringsflate med betong. Ved profilert eller mønstret betongoverflate regnes arealet av berøringsflatens projiserte flate. Fratrekk i flatemålet gjøres ikke for åpninger mindre enn 0,5 m2. Enhet: m2				
84.21	**Plan forskaling over vann**				
84.213	**Plan forskaling med bord (synlige flater)**				
	b) Det skal benyttes rene, uskadde, skarpkantede og jevntykke justerte bord med ens bredde. Samme flate skal forskales enten bare med brukte eller bare med nye materialer. Forskaling for gjenbruk, eksempelvis fritt frambyggforskaling og klatreforskaling for søyler/tårn, kan utføres med nye materialer som gjenbrukes.				
	c) Bordretningen skal være som angitt i *den spesielle beskrivelsen.* Bordene legges med den ru siden mot betongen. Skjøter av bord skal fordeles jevnt utover flaten.				
	**** Spesiell beskrivelse ****				
	c) Liggende.	m2	30,0	. . . . .	. . . . .
84.25	**Tillegg for forskaling av spesielle konstruksjonsdetaljer**				
	a) Omfatter de tillegg som de angitte konstruksjonsdetaljene betinger Forskalingsarealet regnes med i den forskalingsprosessen hvor konstruksjonsdetaljen inngår. Reis/stilas inngår i prosess 84.11.				
84.254	**Tillegg for dryppneser**				
	a) Omfatter tillegg for dryppneser.				
	x) Mengden måles som prosjektert lengde. Enhet: m	m	25,0	. . . . .	. . . . .
84.3	**Armering**				

Sum sted:

Prosess	Kode/Tekst	Enhet	Mengde	Pris	Sum
	a) Omfatter slakkarmering og spennarmering i betongkonstruksjoner. Omfatter levering, kapping, bøying, montering og binding av armering, inkludert hjelpemidler så som monteringsstenger, avstandsholdere, bindetråd, armeringsstoler etc. til ferdig bundet armering. Inkluderer tilpassing av armering ved gjennomføringer, rør, innstøpningsgods, berg og lignende. Forankringer i berg og jord samt bergbolter inngår i prosess 83.7. Dybler av glatt stål inngår i prosess 84.85. Boring og faststøping av dybler og skjøtejern inngår i prosess 88.2245. Innstøpningsgods inngår i prosess 84.86. Jordingspunkter for korrosjonsundersøkelser inngår i prosess 87.6. Bestemmelsene nedenfor gjelder for prosessene 84.31- 84.35. b) Kamstål skal være av teknisk klasse B500NC i samsvar med NS 3576-3. c) Generelt gjelder bestemmelsene i Statens vegvesens rapport 388 og i Norsk Betongforenings Publikasjon 8. Armering som skal rettes eller ombøyes skal ikke ha lavere temperatur enn 0 °C. Armering med diameter 16 mm eller større skal ikke rettes eller ombøyes. Med unntak av prefabrikkerte armeringskurver produsert i verksted med automatiserte sveiseprosesser, eller for for konstruksjonsdeler utstøpt i vann og utstøpte peler, tillates sveising for montering og avstiving av armeringen (heftsveising) kun dersom dette er spesifisert i arbeidsgrunnlaget. I henhold til Vegnormal N400 skal det spesifiseres i arbeidsgrunnlaget at sveising av armeringen ikke er tillatt dersom konstruksjonsdelen er utsatt for utmatting. All sveising av armering skal utføres i samsvar med kravene i NS-EN 1090-2 og tilhørende standarder NS-EN ISO 17660-1 (lastbærende sveiseforbindelser) og NS-EN ISO 17660-2 (ikke-lastbærende sveiseforbindelser). Sveiseprosedyrespesifikasjoner (WPS) skal være godkjent i henhold til NS-EN ISO 15614-1 eller EN ISO 15612, avhengig av materialklasse og utførelsesklasse. Ved sveising i kaldformede soner skal betingelser i EN 1993-1-8 overholdes. d) Som toleranse for kapping og bøying av armering gjelder reglene i Norsk Betongforenings Publikasjon 8. e) Dokumentasjon av at stålet er av spesifisert kvalitet og at valseverket er sertifisert av et akkreditert teknisk kontrollorgan forelegges byggherren før noen armering monteres i permanente konstruksjonsdeler.				
				Sum sted:	

Prosess	Kode/Tekst	Enhet	Mengde	Pris	Sum
	x) Mengden måles som netto mengde konstruktiv armering etter bøyelister på grunnlag av nominelle vekter etter NS 3576-3, uten tillegg for kapp og spill, men inkludert nødvendige omfaringsskjøter. Monteringsstenger, armeringsstoler, avstandsholdere og andre hjelpemidler skal regnes inkludert i armeringsprisen. Det samme gjelder ekstra armeringsskjøter og -stenger som entreprenøren ønsker å anvende av praktiske grunner. Enhet: tonn				
84.31	**Armering kamstål B500NC**				
	a) Omfatter ferdig bundet armering av kamstål og stangdiameter som angitt. Lengdetillegg utover 12 m stanglengde inngår i prosess 84.351.				
	**** Spesiell beskrivelse ****				
	a) Se tegning K471-200 og BL-K471-001.	tonn	2,0	. . . . .	. . . . .
84.4	**Betongstøp**				
	a) Omfatter levering og utstøping av betong, inkludert overflatebearbeiding, herdetiltak og beskyttelse mot skader på grunn av værforhold (ugunstig høy eller lav lufttemperatur, frost, vind, nedbør, solstråling, strålingstap mot klar himmel etc.). Krav til beskyttelse gjelder under transport, mellomlagring, utstøping og avretting fram til forskalingen kan rives og konstruksjonen kan oppta forutsatte laster, eller spesielle herdetiltak beskrevet under prosess 84.5 er i funksjon. Vanlige vinterforanstaltninger for å hindre frostskader og kostnader ved forskyvning av støpetidspunkt til tid med gunstigere værforhold er inkludert. Normale herdetiltak, prosess 84.46, for å sikre tilfredsstillende herding i samsvar med NS-EN 13670 skal alltid benyttes om ikke prosess 84.5 er spesifisert. For prosess 84.41 og prosess 84.42 omfattes også avtrekking og tetting av betongoverflater til samsvar med kravene til armeringsoverdekning. Betongstøp regnes utført over vann dersom arbeidet utføres over vannspeilet eller i tørrlagt byggegrop, se prosess 81 a). Liming med epoksy i støpeskjøter inngår i prosess 84.81.				
	b) Bestemmelsene i NS-EN 206 gjelder med mindre annet framgår av spesifikasjoner gitt i Vegnormal N400 Bruprosjektering. Krav til delmaterialer utover krav i NS-EN 206 er gitt i Vegnormal N400 Bruprosjektering (2023-01-01), punkt 8.2.1. Material- og dokumentasjonskrav til betongsammensetningene er gitt i Vegnormal N400				

Sum sted:

Prosess	Kode/Tekst	Enhet	Mengde	Pris	Sum
	Bruprosjektering (2023-01-01), punkt. 8.2.2. Tilsetningsstoff skal velges med henblikk på god støpelighet, tilstrekkelig varighet av støpeligheten og stabilitet av luftporestruktur. Dersom det er nødvendig skal utvikling av betongsammensetningen inkludere fullskala prøveblandinger og prøvestøp med alternative tilsetningsstoffprodukter, kombinasjoner og doseringer, for valg av gunstigste alternativ. Ved spesifisert krav til den herdnede betongens E-modul i den spesielle beskrivelsen, skal det velges tilslag med slik styrke og stivhet at dette kravet oppfylles. Samsvar med spesifiserte krav skal dokumenteres ved prøving av betongen som er forutsatt benyttet i prosjektet. Tilslagets største nominelle kornstørrelse Dmaks skal velges ut fra armeringstetthet og andre hindringer for utstøpingen, men skal ikke være mindre enn 16 mm eller større enn den minste av angitt Dupper og 32 mm. Resirkulert vaskevann fra betongproduksjonen kan benyttes dersom det påvises at det ikke påvirker fersk eller herdnet betongs egenskaper negativt. Ved bruk av alkaliereaktivt tilslag skal alkalibidraget fra vaskevann dokumenteres og tas med i beregningen av total alkalimengde, se Norsk Betongforenings Publikasjon 21. Sjøvann eller brakkvann tillates ikke brukt verken som blandevann eller til fuktig herding av betong. Betongsammensetning Generelt Betongspesifikasjonene angis som SV-Standard SV-Kjemisk SV-Lavvarme Bestemmelser om bindemiddelkombinasjoner, krav til delmaterialer og minste bindemiddelmengder er gitt i Vegnormal N400 Bruprosjektering (2023-01-01), kapittel 8. Betong SV-Standard og SV-Kjemisk skal være i samsvar med bestandighetsklasse MF40, unntaksvis M40. MF40 tillates alltid benyttet selv om kun M40 er krevet. SV-Lavvarme skal være i samsvar med MF45. For SV-Lavvarme; Bindemiddelsammensetning forelegges byggherren for uttalelse. Dette forutsetter at betongen har egnede bruksegenskaper og at betongens temperaturstigning på grunn av hydratasjonsvarmen fram til minimum 7 døgn er dokumentert. Proporsjonering Materialsammensetningen skal være slik at spesifisert fasthetsklasse for betongen blir oppfylt i henhold til kriteriene angitt i NS-EN 206 og dessuten i samsvar med de kravene som gjelder for den				
				Sum sted:	

Prosess	Kode/Tekst	Enhet	Mengde	Pris	Sum
	betongspesifikasjon som er angitt Betong skal proporsjoneres etter anerkjente betongteknologiske prinsipper • med henblikk på tett partikkelpakning og lavt vannbehov • med bindemiddel som gir moderat utvikling av hydratasjonsvarme • med så stor andel grovt tilslag at betongkonstruksjonen ikke må prosjekteres med redusert skjærkapasitet, se NS-EN 206:2013+NA:2022 punkt NA 5.2.3.1 og punkt NA 6.2.3 • slik at den beholder homogenitet og ikke separerer eller segregerer ved transport, omlasting eller utstøping • med ikke-alkaliereaktiv betongsammensetning etter regler gitt i Norsk Betongforenings Publikasjon 21 Betongens effektive bindemiddelinnhold er: Sement + (k·silika) + (k·flyveaske) + (k·slagg). Betongens masseforhold beregnes som m = v(c + Σk · p), hvor • v = effektiv vannmengde (mengde fritt vann), definert som total tilsatt vannmengde, fukt i tilslag, vannandelen av tilsetninger i væskeform, væskedel av slurry med mere, med unntak av absorbert vann i tilslag • c = sementmengde • k = virkningsfaktor for den enkelte pozzolane eller latent hydrauliske komponenten i bindemiddelet tilsatt separat (flygeaske, silikastøv, slagg etc.) • p = mengde av det aktuelle pozzolane eller latent hydrauliske materiale Densitet Krav til betongens densitet skal oppfylles. Bruk av betong med avformingsdensitet under 2300 kg/m3 eller over 2500 kg/m3, skal avtales med byggherren av hensyn til lastforutsetningene for konstruksjonen. Betongens sammensetning (inkludert luftinnhold) og densitet forelegges byggherren som grunnlag for å gi tillatelse. Kloridinnhold Kloridinnholdet skal ikke overstige kloridklasse Cl 0,10. Dette gjelder for sementlim, mørtel og betong uansett armeringsgrad/armeringstype. Betongegenskaper Støpelighet Det skal etableres tilfredsstillende mottakssystem for kontroll av betongegenskapene for all betongleveranse på byggeplassen. Betong som viser separasjon eller har dårlig støpelighet skal ikke støpes ut i konstruksjonen. Med unntak av tilsiktede konsistensvariasjoner på grunn av				

Prosess	Kode/Tekst	Enhet	Mengde	Pris	Sum

spesielle utstøpingsforhold, eksempelvis tett armering eller overflate med vesentlig fall, skal betongens konsistens ved levering holdes mest mulig konstant innenfor en og samme støp. Ved spesielt vanskelig utstøpning kan det benyttes maksimal kornstørrelse ned til 16 mm., I spesielle tilfeller kan det for en mindre andel av et støpeavsnitt eventuelt benyttes inntil 25 % redusert steinmengde etter avtale med byggherren.
Selvkomprimerende betong (se Norsk Betongforenings Publikasjon 29), skal dokumenteres på forhånd ved prøveblanding og egenskapskontroll slik at betongen er så robust proporsjonert at den kan tåle normale variasjoner i delmaterialer og oppmåling. Om ikke andre kriterier er fastlagt eller avtalt med byggherren, skal betongen oppfylle krav som gitt i tabell 1. Forhåndsdokumentasjonen og resultater fra prøveblandinger overleveres før bruk.
Tabell 84.4-1: Krav til synkutbredelse og utflytingstid i henhold til NS-EN 206

Synkutbredelsesklasse SF1- SF2	Viskositetsklasse VS2
550 til 650 eller 660 til 750 mm	(t_{500}) ≥ 2 sekunder

Betongen skal være uten synlig vannutskillelse eller slamlag i utflytingsfronten.
Frostbestandighet
Betong skal tilsettes luftinnførende tilsetningsstoff.

- 4,5 ± 1,5 % for spesifiserte fasthetsklasser til og med B 45
- 3,5 ± 1,5 % for spesifiserte fasthetsklasser over B 45

Krav til luftporevolum er gitt i Vegnormal N400 Bruprosjektering (2023-01-01), punkt 8.2.1-5 og luftporevolumet skal være målt i fersk betong umiddelbart før utstøping i form.
Betongframstilling
Blandeanlegg
Blandeanlegget skal være overvåket og sertifisert av et akkreditert teknisk kontrollorgan i henhold til NS-EN 206
Produsenten skal ha egnet laboratorium slik at prøving kan foregå i samsvar med gjeldende norske standarder og beskrevne prøvingsmetoder.
Innveiingen av delmaterialer styres ved blandeanleggets styresystem, slik at blandingsforhold og masseforhold er i samsvar med betongsammensetningen innenfor gjeldende toleranser. Data for kontroll av betongens sammensetning skal kunne framlegges ved forespørsel, se NS-EN 206:2013+A2:2021+NA:2022 punkt NA.9.3.
Blande- og transportkapasiteten skal være tilstrekkelig til at konstruksjonsdelene med sikkerhet kan støpes ut med forutsatt støpehastighet, og uten utilsiktede støpeskjøter eller skjemmende streker i overflaten der støpefronten har ligget i ro. Vesentlige pauser i

Prosess	Kode/Tekst	Enhet	Mengde	Pris	Sum
	leveransen utover de avtalte skal ikke forekomme. Forhåndsdokumentasjon Før betongarbeidene starter skal dokumentasjon av betongprodusentens innledende prøving i henhold til NS-EN 206 være forelagt byggherren. Utarbeidelse av ny betongsammensetning ved ekstrapolasjon av trykkfasthet, masseforhold eller lignende aksepteres ikke. Dersom det ikke eksisterer erfaringsdata fra de siste 6 månedene for den aktuelle betongsammensetningen, skal det ikke antas lavere verdi for fasthetsmarginen fcm - fck enn 9 MPa (terningfasthet) ved kontrollalderen for karakteristisk fasthet når produksjonen skal starte, se NS-EN 206:2013+A2:2021+NA:2022, Tillegg A5. Betongsammensetningens egnethet skal i så fall verifiseres ved fullskala blanding(er) med den aktuelle blandemaskinen og med den transporttid som vil være aktuell. Endring i konsistens og luftinnhold ved transporten til byggeplassen skal dokumenteres. Resultatene, deriblant vurdering av betongens egenskaper i fersk tilstand samt entreprenørens vurdering av bruksegenskapene,forelegges byggherren. Dokumentasjon av aktuelle betongsammensetningers samsvar med spesifiserte krav skal forelegges byggherren for uttalelse før støping av permanente konstruksjoner kan starte. Byggherren skal varsles for å kunne observere prøvingen. Dersom det foreligger erfaringer fra de siste 6 månedene for bruk av betong framstilt med samme sammensetning, delmaterialer og blandeutstyr til tilsvarende konstruksjoner, og med tilsvarende transportlengde, kan alternativt dokumentasjon for denne betongen forelegges byggherren. Endringer av betongsammensetning Byggherren skal alltid holdes orientert om hvilke delmaterialer og hvilken betongsammensetning som benyttes. Skifte av ett eller flere delmaterialer betinger ny innledende prøving som forelegges byggherren før skiftet iverksettes. Mindre justeringer av tilsetningsstoff-doseringene for å holde jevn konsistens og/eller luftinnhold anses ikke som endring av betongsammensetning. Justering av konsistens ved endring av pastavolum tillates ikke. c) Betongutførelsen skal være i samsvar med NS-EN 13670, supplert med spesifikasjonene i det etterfølgende. Betongarbeidene skal planlegges, ledes og gjennomføres fagmessig og med hensyntagen til den aktuelle betongens egenskaper i fersk og herdnende fase, og til de aktuelle værforhold. Under utførelse av betongstøp skal alltid en produksjonsleder være til stede. Tilrigging og støpeplaner Både betongarbeidene generelt og hver enkelt støp				

Sum sted:

Prosess	Kode/Tekst	Enhet	Mengde	Pris	Sum
	skal planlegges og forberedes med så stor støpe- og komprimeringskapasitet at utstøpingen kan utføres med sikker margin. Ved bestilling av betong skal entreprenøren foruten de grunnleggende krav spesifisere de tilleggsegenskaper for den ferske betongen som er nødvendige på grunn av utførelsesmetoden. Det skal utarbeides skriftlige støpeplaner. Støpeplaner skal inkludere reserveutstyr (normalt også reserveblanderi) eller andre planlagte tiltak dersom noe utstyr skulle svikte. Byggherren skal holdes orientert om når støp skal utføres. Utstøping Før støping starter skal formen og støpeskjøter være ren for fremmedlegemer (sagflis, trebiter, avklippet bindetråd, snø og is etc.). Stigehastigheten ved støping av vegger og søyler skal være så stor at kaldskjøter eller skjemmende striper i lagskjøtene unngås, men så lav at det ikke oppstår setningsriss. Vegger/søyler revibreres i de øverste 1 til 2 meter etter at betongen har satt seg, for å unngå setningsriss. Ved tverrsnittsoverganger skal det tas støpepause av varighet bestemt av den utstøpte betongens konsistenstap, og det skal revibreres for å unngå setningsriss. Endelig komprimering og overflatebearbeiding av frie (uforskalte) overflater skal gjøres på et så sent tidspunkt at plastiske setning i betongen er ferdig. Ved støping fra større høyder skal det sikres at betongen kan falle fritt uten å separere ved slag mot for eksempel armering. Ved oppstart av støp fra større høyder, skal betongen føres ned gjennom strømpe, støperør, pumpeslange eller lignende, slik at separasjon og steinreir unngås. Ved trang eller hellende forskaling skal betongen føres ned i strømpe eller rør. I tykke plater, vegger og høye bjelker skal betongen legges ut i horisontale, jevntykke lag av tykkelse tilpasset konstruksjonens geometri og betongens komprimerbarhet. Groing av betong på armeringen skal fjernes etter hvert ved kosting. Betong (unntatt selvkomprimerende betong) skal komprimeres ved systematisk vibrering umiddelbart etter at den er plassert i formen. Det skal legges spesiell vekt på komprimeringen mot støpeskjøter og i lagskjøter. Komprimering med stavvibrator skal utføres også der overflaten avrettes med vibrobrygge. Betong utstøpt mot herdnet betong i vertikale støpeskjøter skal revibreres tidligst ½ time etter utstøping. Betongen skal håndteres på en slik måte at skadelig separasjon unngås. Ved produksjon og bruk av selvkomprimerende betong skal vurderingskriteriene i Norsk Betongforenings Publikasjon 29 benyttes. Entreprenøren skal utføre prøvestøp med selvkomprimerende betong for å dokumentere betongens egnethet. Mottakskontroll skal omfatte				

Sum sted:

Prosess	Kode/Tekst	Enhet	Mengde	Pris	Sum
	vurdering av separasjonstendens ved observasjon av mørtelrand og steinoppbygging i senter ved målingen av synkutbredelse. Det skal ikke benyttes betong som har tydelig mørtelrand og/eller steinopphoping i senter. Støp med selvkomprimerende betong skal planlegges spesielt ut fra de betongegenskaper og utførelsesregler som gjelder for slik betong. onstruksjoner som blir utsatt for tilsøling av betong eller sementvann skal være tildekket under støpearbeidet, eller de skal rengjøres umiddelbart etterpå. Støpeskjøter Herdnet betong og skjøtejern i støpeskjøter skal rengjøres for forurensninger, løst materiale og annet som kan redusere vedheften før det støpes inntil. Når det støpes, skal den flaten det støpes mot være uten fritt vann. Beskyttelse av utstøpt betong Nystøpt betong skal beskyttes mot skadelige påvirkninger som nedbør, kulde, uttørking etc. Spesielt gjøres det oppmerksom på faren for frostskader og/eller opprissing ved avkjøling av utildekket overflate av tykke dekker og fundamenter, og risikoen for opprissing på grunn av rask avkjøling ved tidlig riving av forskaling. Ved støp hvor det er fare for frostskader på nystøpt betong nær støpeskjøter, skal det gjennomføres isolerings-/oppvarmingstiltak for å unngå frost i fersk/ung betong, og det skal påvises ved hjelp av temperaturmålinger at betongen får den nødvendige herdetemperatur, slik at forutsatt fasthet ved avforskaling, oppspenning etc. blir oppnådd. Utstøpt betong skal ikke utsettes for vibrasjoner (på grunn av sprengning, peleramming, komprimering etc.) før betongen har oppnådd tilstrekkelig fasthet til å unngå skader. Det skal treffes tiltak slik at oljesøl og andre forurensninger ikke forekommer på den herdede betongen. Etterarbeider Støpesår/steinreir skal meisles rene inn til tett betong og utbedres fagmessig. Utbedringene foretas snarest, slik at reparasjon og underbetong kan herdne sammen. Hvis nødvendig settes det i verk tiltak for å gjøre seg uavhengig av værforholdene ved utførelse og herding av reparasjonen. På synlige betongoverflater skal grater og knaster fjernes. På alle flater skal utstående spiker fjernes umiddelbart etter riving av forskalingen. d) Risstyper som anses skadelige skal utbedres. Disse er • gjennomgående vannførende riss uansett rissvidde • riss inn til og på langs av armeringsjern uansett				
				Sum sted:	

Prosess	Kode/Tekst	Enhet	Mengde	Pris	Sum
	rissvidde • riss på tvers inn til armeringen med åpning over 0,35 mm i betongoverflaten Toleranse for den ferske betongens synkmål er ± 20 mm. e) Fasthetsprøver skal bestå av minst 2 prøvestykker støpt fra samme prøveuttak og testet ved samme alder. Luftinnholdet kontrolleres alltid på prøve uttatt for utstøping av fasthetsprøver. Vurdering av kontrollresultater fra mottakskontroll Hvert enkelt kontrollresultat skal vurderes så snart det foreligger med hensyn til samsvar med spesifiserte krav, kassasjon av betongen eller korreksjon av produksjonen. Samsvarskontroll på blandeverk Ved start av produksjon med en betongsammensetning det ikke foreligger erfaringer med fra de siste 6 måneder skal samsvarskontrollen starte med 3 prøver av de første 50 m3, og deretter følge reglene for "innledende produksjon". Resultater fra samsvarskontrollen stilles opp separat for hver betongspesifikasjon/fasthetsklasse. SV-betongene skal ikke inngå i noen betongfamilie hvor det ikke er krav til luft- og ikke krav til silikainnhold. Sammenstillingen fra blandeverk skal medfølges av en vurdering av om resultatene er tilfredsstillende eller om de betinger korreksjon. For betong med krav til luftinnhold skal betongens luftinnhold kontrolleres hver støpedag når støping starter, og etter endring av L-stoffdoseringen. Videre skal luftinnholdet kontrolleres med en hyppighet minst hver påbegynte 50 m3 og minst hver 3. time. Luftinnholdet regnes som stabilt når 3 påfølgende lass ligger innenfor angitt krav. Dersom målt luftinnhold faller utenfor kravet skal luftinnholdet korrigeres og deretter kontrolleres på de 3 påfølgende lassene. Forventet endring i luftinnhold til byggeplass skal være kjent og overlevert byggherren før oppstart av betongarbeidene. Dersom det er påvist og dokumentert at eventuell endring av luftinnholdet i betongen er kjent og korrigert fra produksjonsstedet til leveringsstedet, kan samsvarskontrollen utføres på produksjonsstedet. Identitetsprøving på byggeplass Utover bestemmelser gitt i NS-EN 13670 gjelder: For spesielt påkjente konstruksjonsdeler som angitt i *den spesielle beskrivelsen,* skal fastheten bestemmes ved identitetsprøver på byggeplass med tre normerte prøver per støpeavsnitt, dog begrenset til én prøve per 30 m3. Dersom luftinnholdet endres utover gitte krav ved transporten til byggeplassen skal prøvingshyppigheten for luftinnhold være slik at 3 påfølgende lass ligger innenfor gitte krav. Deretter				
				Sum sted:	

Prosess	Kode/Tekst	Enhet	Mengde	Pris	Sum
	skal luftinnholdet måles for minst hver påbegynte 50 m3 og minst hver 3. time. Dersom betongen pumpes, skal prøver tas etter pumping der det er mulig. Konsistens (synkmål, utbredelsesmål etc.) måles ved behov for å kontrollere støpelighet og/eller støpelighetstap. Ved bruk av selvkomprimerende betong måles alltid synkutbredelse og utflytingstid ved start av støp. I den kalde årstiden og ved spesielt varmt vær måles den ferske betongens temperatur på byggeplassen med minst samme hyppighet som luftinnhold. Masseforhold, samsvar for betongsammensetning For hver påbegynte 2000 m3 skal det settes opp en oversikt, fra blandeverk, over oppmålingsnøyaktighet/samsvar for betongsammensetning og oppnådd masseforhold ut fra blandeanleggets innveiingsdata og målinger av fukt i tilslag. Hver oversikt skal omfatte minst 20 sett innveiingsdata. Masseforhold beregnes på grunnlag av målte verdier for tilslagets vannabsorpsjon. For hver påbegynte 2000 m3 skal masseforholdet bestemt ut fra blandeanleggets innveiingsdata verifiseres på byggeplass med minst 3 stykk uavhengige målinger etter håndbok R211 Feltundersøkelser. Enkeltprøver for kontroll skal være representative prøver av forskjellige betonglass/satser. Masseforholdet bestemt ut fra innveiingsdata og ved verifiseringsmetoden skal sammenholdes og kommenteres. Dersom innveiingsdata og/eller masseforhold ikke samsvarer med betongsammensetningen, skal årsaken til avviket fastlegges og korrigering gjennomføres.				
84.41	**Betongstøp over vann, normalvektsbetong** b) Krav til lavkarbonklasser er gitt i Vegnormal N400 Bruprosjektering med henvisning til Norsk Betongforenings Publikasjon nr. 37: Lavkarbonbetong. x) Mengden måles som netto prosjektert volum etter arbeidsgrunnlag uten fratrekk for volumet av armering, kabelkanaler og innstøpningsgods. Svinn som følge av at blandemaskin, transportutstyr etc. ikke lar seg tømme fullstendig skal innkalkuleres i enhetsprisene. Hvor det skal støpes mot berg og bergets overflatenivå før sprengning ikke er som antatt, beregnes volumet i henhold til arbeidsgrunnlag med korrigert nivå for underkant fundament. Det gis ikke tillegg for større betongmasser på grunn av unøyaktig graving eller sprengning. Dersom det er prosjektert forskaling med uregelmessig overflate (for eksempel spunt, profilering etc.) inngår all betong til forskalingens berøring i prosjektert volum. Enhet: m^3				

Sum sted:

Prosess	Kode/Tekst	Enhet	Mengde	Pris	Sum
84.412	**Betong SV-Standard**				
84.4122	**Betong B45 SV-Standard**				
	**** Spesiell beskrivelse ****				
	b) Lavkarbon klasse A / Lavkarbon 20	m3	7,0	. . . . .	. . . . .
84.45	**Bearbeiding av fersk betong, fri (uforskalt) flate**				
	a) Omfatter overflatebearbeiding av fersk betong utover avtrekkingen til samsvar med kravene til armeringsoverdekning som inngår i prosess 84.41, 84.42 og 84.43, for å oppnå en nærmere beskrevet overflatestruktur og/eller samsvar med toleransekravene angitt i prosess 84.				
	c) De beskrevne tiltakene utføres på et slikt tidspunkt i betongens konsistenstapsforløp at de gir mest mulig gunstig resultat.				
84.451	**Avretting og pussing av fri (uforskalt) overflate**				
	c) Betongoverflaten trekkes av med rettholt og bearbeides med trebrett eller tilsvarende slik at den er fri for groper hvor vann kan bli stående. Overflaten stålglattes dersom dette er angitt i *den spesielle beskrivelsen.*				
	d) Overflaten skal tilfredsstille samme toleranseklasse som konstruksjonsbetongen for øvrig For sidekanter/kantbjelker skal det legges vekt på å oppnå et tiltalende utseende.				
	x) Mengden måles som prosjektert areal. Enhet: m^2				
	**** Spesiell beskrivelse ****				
	c) Stålglatting	m2	12,0	. . . . .	. . . . .
84.46	**Beskyttelses- og herdetiltak**				
	a) Omfatter beskyttelses- og herdetiltak i samsvar med NS-EN 13670:2009+NA:2010 punkt 8.5 og punkt F.8.5. Raskhetstallet «r», som er forholdet mellom midlere trykkfasthet etter 2 døgn og midlere trykkfasthet etter 28 døgn ved herding i vann med 20 °C, skal være dokumentert ved den innledende prøvingen av den faktiske betongsammensetningen, og skal forelegges byggherren. Egnede herdetiltak er: • Beholde forskalingen på plass. Spesielt aktuell metode i marint klima og for øvrig hvor betongen i en tidlig fase må beskyttes mot skadelig kontakt med aggressive stoffer som				

Sum sted:

Prosess	Kode/Tekst	Enhet	Mengde	Pris	Sum
	klorider. Forskalingen tillates løsnet fra betongoverflaten når tilstrekkelig betongfasthet er oppnådd, se prosess 84.2, men skal da klemmes inntil betongen igjen og beholdes der inntil forskalingen kan fjernes. -Dekke betongoverflaten med damptett folie, presenning eller isolasjonsmatte som er sikret i kantene og skjøtene for å hindre trekk. Tildekkingen skal utføres umiddelbart etter at forskalingen er fjernet. -Fuktige matter eller fiberduk beskyttet mot uttørking med damptett folie/presenning kan benyttes når det ikke er fare for kuldegrader. Kontinuerlig vannoverrisling kan gi betydelig avkjøling av overflaten og skal ikke benyttes de tre første døgn etter utstøping uten etter avtale med byggherren. Herdeklasse i henhold til NS-EN 13670:2009+NA:2010 tabell 4, minste periode med herdetiltak i henhold til tabell F.2 og F.3: For konstruksjonsdeler utført i marint miljø opp til kote +12 m, gjelder herdeklasse 4. For øvrige konstruksjonsdeler og eksponeringsbetingelser gjelder herdeklasse 3. e) For varighet av herdetiltak på grunnlag av gjennomsnittlig betongoverflatetemperatur ≥ 15 °C skal dokumentasjon på overflatetemperatur ved måling forelegges byggherren før herdetiltaket avsluttes. Målepunkt legges i grensesnittet mellom betongoverflaten og valgt herdetiltak.				
84.462	**Beskyttelses- og herdetiltak for frie (uforskalte) overflater med varmeisolasjon.** a) Omfatter materialer og arbeider til systematisk gjennomførte herdetiltak for frie betongoverflater, deriblant brudekker, det vil si herdemembran, plastfolie, isolasjonsmatter og presenning. Herdetiltakene omfatter også arealer mellom oppstikkende skjøtearmering. b) Herdemembran skal være dokumentert å fungere også om den utsettes for vind. Plastfolie og isolasjonsmatter bør ha 2 meters bredde, og skal være tilstrekkelig robuste til å tåle den trafikk og de påkjenninger som måtte forekomme uten å skades. Isolasjonsmatter skal ha varmegjennomgangskoeffisienten U = 3,4 W/(m2K). Presenninger skal kunne festes eller bindes fast for å hindre beskyttelsen i å blåse vekk. Presenninger skal være tette og uskadde. c) For brudekker forutsettes arbeidene med plastfolie, isolasjonsmatter og presenning i hovedsak utført fra gangbaner på hver side av brudekket, se prosess 84.1.				
				Sum sted:	

Prosess	Kode/Tekst	Enhet	Mengde	Pris	Sum
	Herdemembran påføres umiddelbart etter avtrekking og eventuelle umiddelbart utførte utbedringer av overflateavvik. Herdemembransprøyte skal ha tilstrekkelig kapasitet og rekkevidde til å påføre sammenhengende membran på hele den aktuelle overflaten. Herdemembranen påføres jevnt i slik mengde at det oppnås full dekning. Herdemembran skal ikke påføres støpeskjøter eller armering. Så snart nye 2 lengdemeter i hele bredden av arealet er trukket av og påført herdemembran, forsegles overflaten ytterligere med plastfolie som legges med overlapp. Så snart et areal tilsvarende presenningens bredde er belagt med plastfolie legges isolasjonsmatter med overlapp oppå plasten, og til slutt presenning over. Presenningen strammes og festes godt slik at den ikke kan blåse av. x) Mengden måles som prosjektert areal. Enhet: m ^{2} **** Spesiell beskrivelse **** a) Kommer til anvendelse etter avtale med byggherre. Ellers benyttes post 84.463.	m2	12,0	. . . . .	. . . . .
84.463	**Beskyttelses- og herdetiltak for frie (uforskalte) overflater uten varmeisolasjon.** a) Som prosess 84.462 men uten isolasjonsmatter lagt oppå plastfolien. x) Mengden måles som prosjektert areal. Enhet: m ^{2}	m2	12,0	. . . . .	. . . . .
84.5	**Spesielle herdetiltak** a) Omfatter ekstraordinære tiltak for å redusere risikoen for opprissing og andre effekter som skyldes betongens herdevarme. Tiltakene kommer i tillegg til de ordinære herdetiltakene beskrevet i prosess 84.46, og som har til hensikt å sikre fasthet/tetthet i overdekningssjiktet. Det er angitt i *den spesielle beskrivelsen* hvilke konstruksjonsdeler som omfattes. Om en eller flere av prosessene 84.51 - 84.54 er spesifisert, kan entreprenøren alternativt velge å gjennomføre prosess 84.55 eller 84.56. x) Om entreprenøren velger å utføre prosess 84.55 eller 84.56 i stedet for spesifiserte prosesser 84.51- 84.54, godtgjøres ytelsen med samme sum som er tilbudt for prosessene 84.51 - 84.54.				
84.54	**Oppvarming av tilstøtende konstruksjoner** a) Omfatter kostnader til oppvarming av konstruksjonsdeler det støpes inntil. Oppvarming				

Sum sted:

Prosess	Kode/Tekst	Enhet	Mengde	Pris	Sum
	utføres for å unngå store temperaturdifferanser mellom støpeavsnitt. c) Oppvarming utføres fra overflaten og/eller ved hjelp av innstøpte varmekabler eller lignende. Oppvarmingen tilpasses i omfang og varighet (betongvolum, varmeeffekt, tid for oppvarming, isolasjon for bevaring av varme, etc.) slik at kriterier gitt i *den spesielle beskrivelsen* blir oppfylt. x) Kostnaden angis som rund sum. Enhet: RS **** Spesiell beskrivelse **** a) Kommer til anvendelse etter avtale med byggherre. Gjelder alle tilstøtende flater som det støpes mot. c) Overflater varmes slik at temperaturdifferansen mellom eksisterende og fersk betong er mindre enn 20 ° C.	RS	1,0	. . . . .	. . . . .
84.6	**Mekanisk behandling av herdnet betong** a) Omfatter mekanisk behandling av herdnet betong, rengjøring av behandlet flate og eventuelt andre flater som er blitt tilsmusset under arbeidet, samt opplasting og bortkjøring av avfallsmasser fra mekanisk behandling. x) Mengden måles som prosjektert areal. Enhet: m2				
84.62	**Rengjøring av betongoverflate, tørre metoder** a) Omfatter rengjøring av herdnet betongoverflate ved sandblåsing, blastring eller tilsvarende metoder uten tilføring av vann, inntil denne er ren, mekanisk sterk, og i samsvar med de krav som den etterfølgende behandling/belegning stiller til forarbeidene. Herdemembran, forurensninger som fett, olje etc., betongslam (oppbløtt/porøst sementlim) og mekanisk svak sementhud skal fjernes. Glatte partier skal gjøres rue. Sand, støv og andre løse partikler skal til slutt fjernes fullstendig. Trykkluft skal være oljefri. Flater som etterfølgende belegning kommer i kontakt med skal rengjøres. Den rengjorte flaten skal inspiseres av entreprenøren og byggherren før neste arbeidsoperasjon starter. e) Fullstendig fjerning av voksbasert herdemembran kontrolleres for eksempel ved skraping med spissen på en kniv. For brudekker som skal påføres fuktisolering og slitelag skal overflatens potensielle heftfasthet kontrolleres ved avtrekksprøving. Kravet til heftfasthet er minimum 1,5 MPa eller brudd i betong. Prøvingsomfanget skal være minst 1 prøve per 50 m2 for de første 300 m2, deretter 1 prøve per 200 m2				

Sum sted:

Prosess	Kode/Tekst	Enhet	Mengde	Pris	Sum
	dersom de første 6 prøvene er tilfredsstillende. En prøve består av 3 enkeltavtrekk.				
	**** Spesiell beskrivelse ****				
	a) Forbehandling av betong før legging av membran.	m2	45,0	. . . . .	. . . . .
84.8	**Liming, overflatebehandling og hjelpeprodukter**				
	a) Omfatter materialer og arbeider ved liming, tetting av sprekker/riss, overflatebehandling samt hjelpeprodukter og spesielle arbeider.				
	b) Produktet som benyttes skal være dokumentert egnet til formålet.				
	c) Produktet som benyttes skal være dokumentert egnet til formålet.				
84.86	**Innstøpningsgods**				
	a) Omfatter levering, montering og innstøping av innstøpningsgods, gjengestenger, gjengehylser, rør, bolter etc. som angitt i *den spesielle beskrivelsen.* Større konstruktive deler som støpes inn inngår i prosess 85. Faststøping av dybler og armering i hull boret i eksisterende betong inngår i prosess 88.				
	b) Materialkrav og dimensjoner er angitt i *den spesielle beskrivelsen.* For innstøpningsgods av varmforsinket stål kreves gjennomført forholdsregler for å unngå kjemisk reaksjon og gassutvikling ved kontakt med fersk sementbasert mørtel eller betong. Forholdsregler skal være dokumentert effektive og kan være • isolering av sinken fra sementlimet med tett epoksybelegg avstrødd med tørr, støvfri sand • kromholdig sinkbelegg som resultat av en særskilt etterbehandlingsprosess etter varmforsinkingen				
	c) Innstøpningsenhetene skal monteres solid i formen og sikres mot forskyving under betongstøpingen. Eventuelt benyttes mal for nøyaktig plassering og fastholding av innstøpingsgodset. Gjengede deler som ikke skal støpes inn, beskyttes mot søl av fersk betong eller mørtel.				
	d) I henhold til NS-EN 13670:2009+NA:2010 figur G.6 c og d, toleranseklasse 1. For innfesting av rekkverk skal det tas hensyn til toleransene for rekkverket, se prosess 87.2.				
	e) Dokumentasjon av styrke og materialkvalitet forelegges byggherren.				

Sum sted:

Prosess	Kode/Tekst	Enhet	Mengde	Pris	Sum
	x) Mengden måles som prosjektert antall innstøpingsenheter. Enhet: stk				
84.861	**Grupper av bolter eller gjengestenger i ikke-forskalte flater**				
	a) Omfatter levering, montering og innstøping av gruppe av bolter eller gjengestenger for innfesting av rekkverk eller andre installasjoner der gruppene står i ikke-forskalte flater. Det er angitt i *den spesielle beskrivelsen* om det skal benyttes skjøtehylser i overgangen mellom betong og friluft.				
	c) Det skal benyttes mal for nøyaktig plassering og fastholding av gruppene.				
	x) Mengden måles som prosjektert antall grupper. Enhet: stk				
	**** Spesiell beskrivelse ****				
	a) Gjelder innstøpte boltegrupper for rekkverk. Se tegning K471-102.				
	b) Som boltegruppe benyttes 4 stk. M24 gjengestenger med forankringsplate. Lengde på gjengestenger tilpasses iht. geometri på valgt rekkverk.				
	Gjengestenger leveres i rustfri kvalitet A4-80 iht. NS-EN ISO 3506. Skiver og muttere leveres i tilsvarende dokumenterbare kvalitet. Forankringsplate leveres ubehandlet.				
	c) Rustfrie gjenger påføres egnet voks eller emulsjon før montering for forenkling av senere utskifting/reparasjon av rekkverk.				
	Mal plasseres tilstrekkelig høyt til at det kan utføres stålglatting rundt boltegrupper.				
	Gjengestenger skal beskyttes mot betongsøl under støp.				
	d) Toleransekrav iht. rekkverksleverandørens anvisninger.	stk	12,0	. . . . .	. . . . .
87	**Brubelegning, utstyr og spesialarbeider**				
87.8	**Annet utstyr**				
	a) Omfatter levering og montering av annet utstyr. For ferjekaier vises det til veiledning V431 Ferjekai: Prosjektering og V432 Ferjekai: Elektrohydrauliske styresystemer. For stålarbeider henvises det til prosess 85.				
	b) Korrosjonsbeskyttelse skal påføres i fabrikk. Del av				

Sum sted:

Prosess	Kode/Tekst	Enhet	Mengde	Pris	Sum
	varmforsinket stål som blir eksponert mot fersk mørtel, skal beskyttes mot kjemisk reaksjon og gassutvikling som angitt i prosess 84. Innstøpingsmørtel i utsparinger og mørtel for understøp skal være som angitt i prosess 84.				
	c) Forbehandling, rengjøring og forvanning av betongunderlag utføres som angitt i prosess 88.22. Montasjearbeider skal utføres slik at det ikke oppstår korrosjon i forbindelsespunkter som følge av bruk av ulike typer materialer og korrosjonsbeskyttelse. På stålkonstruksjoner skal hull bores før påføring av korrosjonsbeskyttelse, og hull skal bores i verksted. Rustfrie gjenger skal påføres egnet voks eller emulsjon før montering.				
87.84	**Fastmerker**				
	a) Omfatter levering og montering/faststøping av bolter for måling av fugebevegelser, nivellering og posisjonsbestemmelse (innmåling av koordinater).				
	c) Fastmerker for nivellering og posisjonsbestemmelse (innmåling av koordinater) skal relateres til etablerte fastmerker utenfor brua. Monterte bolter skal merkes med unikt referansenummer som benyttes ved rapportering.				
	d) Målenøyaktighet skal forelegges byggherren for uttalelse.				
	e) Rapportering skal gjøres i byggherrens skjema.				
	x) Mengden måles som prosjektert antall målepunkter. Enhet: stk				
87.842	**Bolter for nivellering og posisjonsbestemmelse**				
	d) Krav til målenøyaktighet er 2 mm i høyde og 20 mm i nord- og øst-retning i 95 % av tilfellene (2 sigma).				
	e) Det skal måles inn og foretas dobbelt nivellement av nivelleringsbolter ved ferdigstillelse av konstruksjon (nord-, øst- og høyde) i prosjektets koordinatsystem. Dette utføres etter at konstruksjonen er ferdig asfaltert og utstyr montert, men før overtagelse. Tabellen/egenskapssett i arbeidgrunnlaget skal fylles ut ved førstegangs måling og forelegges byggherren. Fastmerkers og nivellerbolters punkt-ID, koordinater, høyder og måledato settes inn i tabellen. Utført målenøyaktighet føres i tabellens nederste rad. Det skal entydig opplyses om hvilke fastmerker som er benyttet, og sørges for at det kun brukes fastmerker som også vil være tilgjengelige ved framtidige innmålinger. Det skal fortrinnsvis benyttes fastmerker i berg, eventuelt annen stabil				

Prosess	Kode/Tekst	Enhet	Mengde	Pris	Sum
	fundamentering. Videre skal det gjøres en kontrollmåling senest 180 dager før garantitiden utløper (kun høyde). Oppdatert tabell forelegges byggherren senest en uke etter andregangs innmåling. *** *Spesiell beskrivelse* *** a) Ø16, l = 120 mm c) Settes i forskaling og faststøpes.	stk	6,0	. . . . .	. . . . .
				Sum sted:	

Prosess	Kode/Tekst	Enhet	Mengde	Pris	Sum
04	**<u>Belegning</u>**				
63	**RIVING, SKJÆRING, FRESING OG OPPRETTING AV FASTE DEKKER**				
	a) Omfatter arbeider og ev. materialer i forbindelse med riving, skjæring og fresing av faste dekker. Omfatter også leverings- og behandlingsgebyrer.				
	c) Riving, skjæring og fresing kan omfatte hele dekkets tykkelse eller i en angitt dybde. Ved riving, skjæring og fresing av faste dekker skal det utvises særlig forsiktighet for å unngå skader på kummer, sluk og eventuelt andre installasjoner i vegbanen.				
	x) Mengden måles som prosjektert behandlet areal. Enhet: m^2				
63.1	**Riving og skjæring av faste dekker**				
63.11	**Riving av faste dekker**				
	a) Omfatter riving og fjerning av faste vegdekker på områder og i tykkelser som angitt, inkludert opplasting, transport og tipping på angitt lager eller mottak. Omfatter også leverings- og behandlingsgebyrer. Alle kostnader for eventuell skjæring som entreprenøren måtte finne nødvendig innenfor området som rives, skal være inkludert i enhetsprisen. Eventuell skjæring som er prosjektert for områdets ytterkanter er medtatt i prosess 63.12. Skjæring, fylling og vegfundament som skal fjernes dypere enn til underkant av eksisterende dekke er medtatt i hovedprosess 2.				
	c) Riving skal utføres i hele dekkets tykkelse eller i dybde som angitt i *den spesielle beskrivelsen.* Revet dekkemateriale skal ikke blandes eller tilsøles med annen masse.				
	x) Mengden måles som prosjektert areal. Enhet: m^2				
63.111	**Riving av asfaltdekke**				
	**** Spesiell beskrivelse ****				
	c) I hele dekkets tykkelse.	m2	110,0	. . . . .	. . . . .
63.12	**Skjæring av faste dekker**				
	a) Omfatter skjæring av faste dekker. Omfatter også leverings- og behandlingsgebyrer.				
	c) Skjæring skal utføres med sag i hele dekkets tykkelse eller i dybde som angitt i *den spesielle beskrivelsen.*				
				Sum sted:	

Prosess	Kode/Tekst	Enhet	Mengde	Pris	Sum
	x) Mengden måles som prosjektert lengde kutt. Enhet: m				
63.121	**Skjæring av asfaltdekke**				
	**** Spesiell beskrivelse ****				
	c) I hele dekkets tykkelse.	m	15,0	. . . . .	. . . . .
63.2	**Fresing av faste dekker**				
	a) Omfatter fresing av faste dekker, inkludert eventuell oppvarming av dekket. Omfatter også fjerning til angitt lager eller mottak og rengjøring av frest overflate. Omfatter også leverings- og behandlingsgebyrer.				
	c) Fresing skal utføres i hele dekkets tykkelse eller i dybde som angitt i *den spesielle beskrivelsen.* Der hvor frest område skal påsettes trafikk eller etterfølges av ny asfalt skal freseoverlaten ha en fin struktur med maks. 10 mm rilleavstand, og det skal benyttes sugebil til rengjøring. Eventuelle krav til jevnhet av frest areal skal være som angitt i *den spesielle beskrivelsen.*				
	x) Mengden måles som prosjektert areal. Enhet: m^2				
63.21	**Fresing av asfaltdekke**				
	**** Spesiell beskrivelse ****				
	a) Etablering av buttskjøter før reasfaltering.				
	c) To stk, 1,0 m bredde.	m2	13,0	. . . . .	. . . . .
65	**ASFALTDEKKER**				
	a) Omfatter rengjøring av underliggende overflate etter behov, klebing før asfaltering, levering, utlegging og komprimering av asfaltdekke i angitt tykkelse, inkl. ev. armering.				
	b) Materialene skal ha en slik kvalitet at dekket tilfredsstiller grunnleggende funksjonskrav som alminnelig holdbarhet, homogenitet, at dekket ikke går i oppløsning, osv. For å oppnå disse funksjonskravene skal entreprenøren forestå den nødvendige proporsjonering og prøveblanding for å komponere en hensiktsmessig blanding, samt utarbeide et kontrollgrunnlag. I det ferdige dekket skal massesammensetning og øvrige egenskaper være i overensstemmelse med kontrollgrunnlaget. Krav til materialer er angitt i vegnormal N200 Vegbygging, kap. 4.8. Dimensjonerende ÅDT for				
				Sum sted:	

Prosess	Kode/Tekst	Enhet	Mengde	Pris	Sum
	spesifisering av krav skal være som angitt i *den spesielle beskrivelsen.* Dimensjonerende ÅDT som er angitt for dette formålet er ikke nødvendigvis lik dimensjonerende ÅDT for prosjektet. Krav til delmaterialer skal være som angitt i vegnormal N200 kap. 4.10. Bindemiddel Krav til bindemiddel skal være som angitt i vegnormal N200 kap. 4.10.1. Hvis annet ikke er angitt i *den spesielle beskrivelsen,* skal det i asfaltbetong (Ab) og skjelettasfalt (Ska) benyttes bindemiddel av typen 70/100 og i asfaltgrusbetong (Agb) bindemiddel av typen 160/220. Der *den spesielle beskrivelsen* angir bruk av polymermodifisert bitumen, skal denne inneholde polymer av typen termoplastisk elastomer i tilstrekkelig mengde til at asfaltmassen får de ønskede egenskaper mht. bestandighet, motstand mot deformasjon, fleksibilitet ved lave temperaturer, mv. Hvis annet ikke er angitt i *den spesielle beskrivelsen,* skal dette bindemiddelet tilfredsstille kravene til type 65/105-60 iht. vegnormal N200 Vegbygging kap. 4.10.1. I alle bituminøse masser unntatt Topeka og Støpeasfalt skal det tilsettes varmebestandig vedheftningsmiddel Iht. vegnormal N200 Vegbygging kap. 4.10.5.1. Egenskaper, effekt av type og mengde vedheftningsmiddel skal dokumenteres iht. vegnormal N200 Vegbygging kap. 4.10.5.1. Ved bruk av amin som vedheftningsmiddel skal det tilsettes følgende mengde i vektprosent av bindemiddelet: Varme massetyper, generelt: 0,3 – 0,5% Mykasfalt, Ma: 0,5 – 0,8% Kaldasfalt: minimum 0,8% Asfalt produsert ved redusert temperatur: 0,4 – 0,6% Krav til fiber i Ska skal være som angitt i vegnormal N200 kap. 4.10.5.2. Resirkulert asfalt (RA) Resirkulert asfalt kan tilsettes som gjenbruk i alle normerte typer av varmblandet asfalt. Krav til resirkulert asfalt skal være som angitt angitt i vegnormal N200 Vegbygging, kap. 4.10.4. Uansett tilsetningsmengde skal alle krav til den aktuelle normerte massetypen være oppfylt. Andel av resirkulert asfalt i kald eller forvarmet tilsetning skal ikke overstige kravene i vegnormal N200 Vegbygging kap. 4.10.4. Asfalt produsert ved redusert temperatur Etter nærmere avtale med byggherren kan det produseres asfalt ved lavere temperaturer enn det som kreves ved tradisjonell produksjon av asfalt jf. vegnormal N200 Vegbygging kap. 4.7.1.5.1. Byggherren kan på saklig grunn si nei til asfalt produsert etter denne metoden. For produksjon ved				

Sum sted:

Prosess	Kode/Tekst	Enhet	Mengde	Pris	Sum
	redusert temperaturer skal det legges frem dokumentasjon som viser entreprenørens valg av produksjonstemperatur og utleggingstemperatur. I tillegg skal entreprenøren beskrive hvordan valgt metode for produksjon ved lavere temperatur tilfredsstiller kravene til aktuell massetype. c) Utførelsen skal være slik at dekket tilfredsstiller grunnleggende funksjonskrav som alminnelig holdbarhet, homogenitet, at dekket ikke går i oppløsning, osv. Produksjon og utlegging av asfalt skal utføres iht. vegnormal N200 Vegbygging kap. 4.9. Friksjonsforholdene for dekket når det åpnes for trafikk skal være ensartet for hele dekket og alle naturlig avgrensede områder. Minimum friksjonskoeffisient skal være 0,50 for veger med tillatt hastighet over 80 km/t, og 0,40 for øvrige veger. Målemetode skal være som angitt i vegnormal N200 Vegbygging, kap. 4.9.7. Asfaltproduksjon All asfaltproduksjon skal ha samsvarsnivå OCL A eller OCL B. Følgende dokumentasjon av asfaltproduksjonen skal oversendes byggherren fortløpende i den tiden det legges asfalt: Massesammensetning, bindemiddelinnhold og korngradering minimum 1 prøve pr. 800 tonn og minimum 1 prøve pr. skift med asfaltlegging. Delmaterialer med øvre siktstørrelse større enn 4 mm: Los-Angeles-verdi (10/14 mm) og kulemølleverdi minimum 1 prøve pr. 10000 tonn produsert asfaltmasse hvor tilslaget inngår, og minimum 1 prøve pr. inneværende år med asfaltlegging. Fremmedfiller skal være deklarert iht. NS-EN 13043 der dette er aktuelt. Dette gjelder også fremmedfiller som kommer fra en annen produksjonsenhet. Minst én gang pr. 300 tonn levert bindemiddel skal kvalitetsegenskapene til bindemiddelet dokumenteres ved relevante analyser. Til produksjon av skjelettasfalt (Ska) skal det benyttes satsblandeverk. Transport: Transport, lasting og lossing av asfalt skal foregå på en slik måte at det blir minst mulig separasjon, temperaturtap og temperaturvariasjon i massen. Biler som har lastet masse, skal uten unødig opphold påbegynne transporten. Transporten skal planlegges slik at transportkapasiteten harmonerer med transportavstand og utleggerhastighet for å gi kontinuerlig massetilførsel til utleggerstedet og dermed forhindre unødig venting på levering i utlegger. For transport av asfalt med bil skal lastekassene være isolert og ha en utforming som reduserer varmetapet				
				Sum sted:	

Prosess	Kode/Tekst	Enhet	Mengde	Pris	Sum
	og sikrer asfaltens homogenitet. Lastekassen skal være lukket eller skjermet på en slik måte at varmetapet minimaliseres og at det ikke forekommer luftgjennomstrømning, verken ved transport til utleggerstedet eller ved retur til asfaltverket. Ved transport av varm asfalt med båt skal lasterommets bunn og sider være isolert og utformet på en måte som sikrer asfaltens homogenitet med hensyn på temperatur og massesammensetning. Asfaltverkets ferdigvaresiloer og båtens lasterom skal harmonere slik at båten kan lastes raskt og uten opphold. Etter lasting skal asfaltmassen tildekkes med isolerende matte og lasteluker lukkes umiddelbart for å minimalisere varmetapet. Lossing skal foretas med egnet utstyr og på en slik måte at asfaltens kvalitet ikke forringes. Klebing: Hele det aktuelle arealet skal være jevnt klebet og det skal ikke klebes utenfor det daglige leggearealet. Skjøter skal klebes. Klebing skal skje på rengjort underlag, se vegnormal N200 Vegbygging kap. 4.9.4. Før klebing på betongunderlag skal ev. sementfilm fjernes ved egnet metode. Klebing skal utføres med et forbruk tilpasset overflatens struktur slik at flekker uten klebemiddel ikke oppstår, og det samtidig sikres god heft mellom lagene. Påført mengde skal være mellom 0,12 og 0,20 kg/m2 restbindemiddel. Tilsvarende krav er 0,18 til 0,35 kg/m2 for underlag av betong eller frest asfalt. Ved behov utenfor disse yttergrensene skal dette avtales med byggherren. Utlegging: Dersom det er angitt i *den spesielle beskrivelsen* sk al det gjennomføres oppstartskontroll som beskrevet i Statens vegvesen rapport nr. 882. Krav til utlegging av asfalt skal være som angitt i vegnormal N200 Vegbygging kap. 4.9.5. Dekket skal legges ut slik at krav til homogenitet og jevnhet er oppfylt og det sikres god heft mellom lagene. Skjøter skal ha samme kvalitet som det øvrige dekket. Utleggingen skal planlegges med sikte på å holde jevn framdrift på utleggeren, og stopp ved lassbytte skal unngås. For å beholde massens homogenitet gjennom leggeprosessen skal det om nødvendig iverksettes ekstra operasjonelle tiltak. Slike tiltak kan f.eks. innebære bruk av spesielt omlastingsutstyr og/eller spesiell håndtering og montering av utstyr på utleggeren. Temperaturkrav ved utlegging og begrensinger med hensyn til utlegging av asfalt ved ugunstige værforhold er gitt i vegnormal N200 Vegbygging kap. 4.9.5.1 og 4.9.5.2.				
				Sum sted:	

Prosess	Kode/Tekst	Enhet	Mengde	Pris	Sum
	Ved kontinuerlig utlegging i vegbanen, unntatt busslommer, rundkjøringer, etc., skal asfaltutleggerens framdrift registreres kontinuerlig og data lagres. Resultatene skal fremstilles på en oversiktlig måte som viser variasjoner i leggehastighet, inkl. alle ev. stopp, og overleveres fortløpende til byggherren. Komprimering: Det skal utarbeides komprimeringsplaner som skal inneholde opplysninger om hvilken type valser som benyttes (type, vekt og linjelast), valsehastighet, innstillinger av vibrasjon eller ev. oscillering, samt antall passeringer for å oppnå den korrekte komprimering av asfaltlaget. Dersom komprimeringen skal utføres av flere valser av forskjellig type eller størrelse, skal komprimeringsplanen angi antall passeringer for hver av valsene. Komprimeringsplanen skal også, basert på planlagt utleggingshastighet, valsehastighet, antall valser og passeringer, dokumentere at komprimeringen har den nødvendige kapasitet i forhold til utleggingen. Dersom det er angitt i *den spesielle beskrivelsen* sk al komprimeringsplanen være utarbeidet på grunnlag av et gjennomført valseprogram iht. vegnormal N200 Vegbygging kap. 4.2.4. Krav til komprimering er angitt i N200 kapittel 4.2.4. Dekket skal komprimeres på en slik måte at krav til hulrom og dekkejevnhet er oppfylt. Etter utført valsing skal dekkets overflate være uten valsespor, uten merker fra stillestående vals på varm asfalt eller ha andre mekaniske skader. d) Toleranser for bredde, høyde, tverrfall og jevnhet på langs og tvers skal være som angitt i vegnormal N200 Vegbygging kap. 4.2.2.2. Krav til skjøter skal være som angitt i vegnormal N200 Vegbygging kap. 4.9.6. e) Kontrollgrunnlaget for oppfølging av kvalitet jf. vegnormal N200 Vegbygging kap. 4.9.1.3, skal leveres byggherren før oppstart av asfaltarbeidene og senest som angitt i *den spesielle beskrivelsen.* Endringer som kan være av betydning for asfaltens egenskaper krever en ny dokumentasjon av egenskapene. Alle visuelt registrerte ujevnheter, samt alle dagskjøter og andre tversgående skjøter skal måles med 3,0 m, ev. 1,0 m rettholt, metode iht. håndbok R211. Dette gjelder også jevnheten ved alle stopp over 10 minutter. Entreprenøren skal i den tiden det legges asfalt føre daglig leggerapport som overleveres byggherren fortløpende. Leggerapporten skal minimum inneholde strekning rapporten gjelder for, værforhold under legging, massetemperatur ved legging, dagskjøter og utleggerstopp, visuell vurdering av utførelse,				
				Sum sted:	

Prosess	Kode/Tekst	Enhet	Mengde	Pris	Sum
	massetype og forbruk. Klebingen skal alle steder gi en skjærstyrke på minst 0,70 MPa målt iht. PrEN 12697-48 kapittel 4.2 Shear Bond Test. Kravet gjelder aritmetisk middel av tre parallelle prøver. Dersom øvre asfaltlag løsner fra nedre lag ved uttak, settes skjærstyrken for denne prøven til 0,0 MPa. Dersom det oppstår manglende heft mellom lagene skal de gjennomføres prøving av skjærstyrke som grunnlag for retting av feil i tillegg til visuell observasjon. Prøvingen skal fortsette etter behov inntil forholdet er brakt i orden i stabil produksjon. Komprimering skal dokumenteres ved registrering av utleggerens fremdrift og variasjon i fremdrift kombinert med målinger av dekkets densitet og/eller hulrom. Prøvehyppighet skal være minimum 1 prøvepunkt pr. 500 m i én utleggerbredde. Ett prøvepunkt består av minst 2 parallelle densitetsmålinger eller 2 borkjerner. Dersom entreprenøren dokumenterer aktiv bruk av infrarød skanning i komprimeringsarbeidet, kan prøvehyppigheten halveres. Utlagt tykkelse dokumenteres per dag ved forholdet tilkjørt masse/(densitet x areal), hvor densitet er krav til utlagt densitet iht. kontrollgrunnlaget (arbeidsresepten).				
65.1	**Asfaltdekker bindlag**				
	a) Klebing er oppgjort etter prosess 65.4. Asfaltering kan ha oppgjør etter prosess 65.11 eller 65.12, ikke etter begge prosesser for samme arbeid. Byggherren bestemmer før legging hvilke arbeider som skal ha oppgjør etter hhv. areal eller tonn.				
65.12	**Asfaltdekker bindlag oppgjort i tonn**				
	x) Mengden måles som utført anbrakt masse. Enhet: tonn				
65.122	**Bindlag av asfaltbetong (Ab) i tonn**				
	**** Spesiell beskrivelse ****				
	b) Ab 11				
	c) Tykkelse 30-90 mm	tonn	25,0	. . . . .	. . . . .
65.2	**Asfaltdekker slitelag**				
	a) Klebing er oppgjort etter prosess 65.4. Asfaltering kan ha oppgjør etter prosess 65.21 eller 65.22, ikke etter begge prosesser for samme arbeid. Byggherren bestemmer før legging hvilke arbeider som skal ha oppgjør etter hhv. areal eller tonn.				

Sum sted:

Prosess	Kode/Tekst	Enhet	Mengde	Pris	Sum
65.22	**Asfaltdekker slitelag oppgjort i tonn**				
	x) Mengden måles som utført anbrakt masse. Enhet: tonn				
65.222	**Slitelag av asfaltbetong (Ab) i tonn**				
	**** Spesiell beskrivelse ****				
	b) Ab 11				
	c) Tykkelse 30 mm	tonn	15,0	. . . . .	. . . . .
65.4	**Klebing av asfaltdekker**				
	a) Omfatter levering og påføring av klebemiddel før legging av asfalt.				
	x) Mengden måles som prosjektert areal. Enhet: m^2	m2	310,0	. . . . .	. . . . .
84	**Betong**				
	a) Omfatter materialer og arbeider ved utførelse av konstruksjonsdeler av betong. For arbeidene gjelder NS-EN 1990+NA, NS-EN 1992+NA, NS-EN 13670+NA og NS-EN 206+NA samt standarder og publikasjoner referert til i disse, i den utstrekning det ikke er angitt avvikende bestemmelser i de etterfølgende prosessene.				
	c) Arbeidet utføres i samsvar med reglene som gjelder i den utførelsesklassen som er spesifisert i henhold til NS-EN 13670+NA.				
	d) Arbeidene skal utføres innen de geometriske toleranser som er knyttet til byggverkets sikkerhet og bestandighet, og dessuten innenfor de geometriske toleranser som er knyttet til byggverkets bruksegenskaper og utseende. Arbeider skal utføres med henblikk på å oppnå de nominelle mål som er gitt i produksjonsunderlaget. Uavhengig av toleranser skal det legges vekt på at byggverket gir et tiltalende estetisk inntrykk. Det er viktig at synlige deler som for eksempel overbygningen har en jevn linjeføring uten knekk og svanker, og at søyler står i lodd. Synlige betongoverflater skal være ensartede uten markerte hull, grater, knaster eller utstående spiker og de skal være uten skjemmende skjolder og fargenyanser forårsaket av for eksempel opphold i støpingen, ujevn påføring av forskalingsolje, mangelfull isolasjon mot kulde etc. Misfarging fra rustvann og ujevn kalkutfelling ved eksponering for regnvær kort tid etter forskalingsriving skal søkes unngått. Gjeldende geometriske toleranser er angitt i tabell 84-1. Videre gjelder i tillegg Toleranseklasse 1 angitt i NS-EN 13670:2009+NA:2010 punkt 10.4 Figur 2 og				

Sum sted:

Prosess	Kode/Tekst	Enhet	Mengde	Pris	Sum

punkt 10.5 Figur 3, samt Vedlegg G, Figur G.3 a, b og d, G.5 b og G.6 b, c og d.
Overflatetoleransene angir tillatte lokale avvik på en overflate i forhold til en basislinje eller en basisflate. Ved måling anvendes rettholt med knaster av lik høyde i hver ende og målekile. De angitte maksimale overflateavvik er å forstå som maksimalt tillatt avvik fra referanselinjen mellom rettholtens fotpunkter. Rettholten kan legges i vilkårlig retning, men det skal tas hensyn til tilsiktet krumning av overflaten ved målingen.
De geometriske toleransene inkluderer ikke elastiske deformasjoner eller effekter av svinn og kryp hos den permanente konstruksjonen. Hvor det nedenfor er angitt geometriske toleranser både som absolutt og relativt krav (mm og %), gjelder det strengeste av de to kravene. Sammensatt byggtoleranse angir de yttergrenser på byggeplassen som et punkt, en linje eller en overflate skal befinne seg innenfor. Dette innebærer at hvert enkelt avvik, for eksempel utsettingsavvik, dimensjonsavvik, monteringsavvik etc. skal holde seg innenfor det angitte tillatte avvik, og at disse ikke får addere seg slik at det sammensatte avviket blir større enn tillatt.
For karakteristiske linjer i byggverkets lengderetning og for overkant ferdig brudekke skal i tillegg avviket fra riktig høydeforskjell mellom to vilkårlige punkter i avstand mindre enn 20 meter, ikke overstige verdiene i tabell 84-1.
Hvor konstruksjonstypen og/eller byggemåten krever strengere geometriske toleranser (for eksempel til sammensatt byggtoleranse for prefabrikkerte elementer), er det entreprenørens ansvar å skjerpe nøyaktigheten slik at de ulike konstruksjonsdelene passer sammen.
Toleranseklasse for de enkelte konstruksjonsdeler er gitt i tabell 84-2. Hvis ikke annet er angitt i *den spesielle beskrivelsen,* skal nøyaktighetsklasse B være gjeldende.
Tabell 84-1:

Toleranseklasse	1	2	3	4
Sammensatt byggtoleranse	± 20 mm	± 30 mm	± 50 mm	± 100 mm
Tverrsnitt, tillatt avvik for slakkarmerte konstruksjonsdeler	± 10 mm	± 15 mm	± 20 mm	± 30 mm
	± 10 %	± 10 %	± 10 %	± 10 %
Tverrsnitt, tillatt avvik for spennarmerte konstruksjonsdeler	± 10 mm	± 15 mm	± 20 mm	± 30 mm
	± 5 %	± 5 %	± 5 %	± 5 %
Loddavvik, maksimum	± 20 mm	± 30 mm	± 40 mm	± 50 mm
	± 3 ‰	± 4 ‰	± 6 ‰	± 8 ‰
Overflateavvik: Svanker og bulninger, grater, sprang og topper				
Målelengde, 1 m	± 3 mm	± 5 mm	± 8 mm	± 12 mm
Målelengde, 3 m	± 5 mm	± 8 mm	± 12 mm	± 20 mm
Maksimum avvik fra riktig høydeforskjell målt innen 20 m	± 10 mm	± 15 mm	± 20 mm	± 30 mm

Sum sted:

Prosess	Kode/Tekst	Enhet	Mengde	Pris	Sum

Tabell 84-2:

Konstruksjonsdeler	Nøyaktighetsklasse		
	A	B	C
Fundamenter	3	4	4
Landkar	2	3	4
Søyler	1	2	3
Bjelker og tverrdragere	2	3	3
Vegger og bunnplate i kassetverrsnitt	1	2	3
Dekker, (underkant, sider og tverrsnitt)	2	2	3
Dekker, overflate	2	2	2
Karakteristiske linjer i byggverkets lengderetning	1	2	3
(gesims, sidekanter, brystninger etc.)			

e) Før arbeidene starter skal entreprenøren utarbeide en mal/disposisjon for intern systematisk kontroll som han skal gjennomføre og dokumentere i henhold til NS-EN 13670+NA. Malen utfylles med konkrete kontrollplaner og sjekklister tilpasset arbeidenes art, størrelse og utførelsesklasse etter hvert som de enkelte fasene i arbeidet forberedes. Malen og de detaljerte kontrollplanene forelegges byggherren for uttalelse.
Dokumentasjon av så vel entreprenørens interne systematiske kontroll som betongleverandørens samsvarskontroll skal sammenstilles og forelegges byggherren månedlig .
Byggherren har rett til å foreta kontroll og prøving i tillegg for egen regning, og vil stå for kontroll i byggherrens regi i henhold til Nasjonalt tillegg til NS-EN 13670+NA. Prøver av betongens trykkfasthet utført som en del av byggherrens kontroll vurderes etter reglene for identitetsprøving i NS-EN 206+NA.

84.8 **Liming, overflatebehandling og hjelpeprodukter**

a) Omfatter materialer og arbeider ved liming, tetting av sprekker/riss, overflatebehandling samt hjelpeprodukter og spesielle arbeider.

b) Produktet som benyttes skal være dokumentert egnet til formålet.

c) Produktet som benyttes skal være dokumentert egnet til formålet.

84.89 **Innstøping i utsparinger, understøping etc**

a) Omfatter levering, montering og arbeider med innstøping/understøping i konstruksjoner av deler som angitt i *den spesielle beskrivelsen.*

**** Spesiell beskrivelse ****

a) Hulltaking og montasje av kjemisk anker for innfesting av klemlekt for membran i rustfritt stål. Inkluderer også nødvendig festemateriell for klemlekt.

Sum sted:

Prosess	Kode/Tekst	Enhet	Mengde	Pris	Sum
	Se tegning K471-103. b) Kjemisk anker M8, Rustfritt A4-80 i henhold til NS-EN ISO 3506. c) Plasseres med senteravstand 500 mm. x) Avregnes som antall ankere. Enhet: stk.	stk	20,0	. . . . .	. . . . .
85	**Stål** a) Omfatter materialer og arbeider i forbindelse med levering, transport, mellomlagring, montering og kontroll av konstruksjoner og konstruksjonsdeler av stål. Fugekonstruksjoner, rekkverk, samt lagre og system for overvann inngår i prosess 87. Innstøpningsgods inngår i prosess 84. b) Materialer skal være i samsvar med gjeldende vegnormal N400 Bruprosjektering og gjeldende Norsk Standard for stål, samt standarder referert til i disse. c) Utførelse skal være i samsvar medNS EN 1090-2 utførelsesklasse EXC3 og bestemmelsene gitt i Prosesskoden. Bestemmelsene gitt i Prosesskoden og Spesiell beskrivelse er å anse som en del av Produksjonsunderlaget som definert i NS-EN 1090-2. Ved eventuelle uoverensstemmelser gjelder Prosesskoden foran NS-EN 1090-2. Utførelsen skal være i henhold til akseptkriterier for utførelsesklassen og kriterier angitt i de enkelte prosesser. Stålkonstruksjoner skal leveres CE-merket i henhold til NS-EN 1090-1 Krav til samsvarsvurdering av lastbærende komponenter. Arbeidet med leveransen skal foregå i nær kontakt og samarbeid med byggherren. Entreprenøren plikter å holde byggherren underrettet om arbeidets gang og skal orientere om eventuelle problemer under arbeidet som kan ha betydning for produktets kvalitet eller leveringstidspunkt. e) Entreprenøren skal gjennomføre kontrollen i henhold til kravene angitt for de enkelte prosesser og i et omfang avhengig av sveisekontrollklasse (WIC) og utførelsesklasse. Byggherren har rett til å kontrollere alle sider ved produksjonen, også hos underleverandører. Ved kontroll som byggherren skal foreta eller bevitne skal byggherren underrettes minst tre arbeidsdager i forveien. Entreprenøren plikter fritt å stille nødvendig arbeidshjelp og kraner for sjauing og snuing etc., samt målehjelp til disposisjon for byggherren. Dersom byggherren forlanger det skal samtlige				

Sum sted:

Prosess	Kode/Tekst	Enhet	Mengde	Pris	Sum
	stålkomponenter legges fram for kontroll etter hvert som de produseres, og på en slik måte at bearbeidingen kan kontrolleres.				
85.1	**Levering av stålmaterialer**				
	a) Omfatter levering og kontroll av stålmaterialer. Kostnader fram til bearbeiding i verkstedet inngår i prosessen.				
	b) Materialer skal leveres CE-merket i henhold til aktuell produktstandard. Materialer for Konstruktivt stål skal leveres med kontrollsertifikat type 3.1 i henhold til NS-EN 10204. For store leveranser eller i spesielle tilfeller kan *spesiell beskrivelse* angi at materialer skal leveres med Kontrollsertifikat 3.2. Stål skal leveres som Konstruktivt stål. Der det er spesifisert varmforsinking i Klasse B eller C, i henhold til prosess 85.342, skal entreprenøren forsikre seg om at de krevde sinktykkelser kan oppnås for det spesifiserte stålet. Hvis tykkelsen ikke kan oppnås, skal byggherren varsles før bestilling av stålet.				
	c) Forlangte materialsertifikater/beviser skal være gjennomgått og godkjent av entreprenøren før materialene tas i bruk i produksjonen. Sertifikatene skal være tilgjengelige for byggherren og skal inngå som en del av sluttdokumentasjonen. Materialene skal merkes tydelig fra produsent og håndteres og lagres slik at de ikke skades og slik at deres data (stålsort, chargenummer etc.) lett kan kontrolleres. Stålsorten skal fremgå av merkingen. Entreprenøren har ansvaret for merkingen og for at merkingen vedlikeholdes. Anvendelsen av materialene skal være sporbar.				
	e) Materialer levert med Kontrollsertifikat 3.1 skal kontrolleres av entreprenøren med hensyn til spesifiserte toleranser og overflatebeskaffenhet så snart de mottas.				
	x) Mengden måles som netto prosjektert vekt i henhold til endelige materiallister. Det regnes med densitet lik 7,85 kg/dm3. Det regnes ikke tillegg for sveiser, og det regnes ikke fradrag for skruehull og sveisefuger. Enhet: tonn				
85.19	**Levering av valset stål og tilsettmaterialer for sveising**				
	a) Omfatter levering og eventuell prøvning av valset stål og tilsettmaterialer for sveising.				
	b) Valset stål				

Prosess	Kode/Tekst	Enhet	Mengde	Pris	Sum
	Stålsort angis i henhold til betegnelsene i NS-EN 10027-1 og er angitt iarbeidsgrunnlaget. Generelle leveringskrav for stål Nedenfor er det gitt obligatoriske tilleggskrav som gjelder for de ulike stålsorter, avhengig av om det er Konstruktivt stål eller Ikke-Konstruktivt stål. Kravene er minimumskrav. For materialer som skal sveises, skal entreprenøren påse at det stilles krav til kjemisk sammensetting, karbonekvivalent, hardhet, skårslagseighet etc. slik at krav til ferdig sveist konstruksjon oppfylles, jfr. 85.24. Entreprenøren skal, før leveransen finner sted, forsikre seg om at materialet kan sveises uten problemer ved å benytte vanlige sveiseprosesser, for eksempel ved å forlange sveisbarhetsdokumentasjon fra stålprodusenten. Entreprenøren spesifiserer selv nødvendige tilleggsvalgmuligheter ved bestillingen. Ved bestilling av valset stål fra verk må de ønskede lengdetoleranser angis. Valsede materialer skal tilfredsstille gjeldende toleransekrav i henhold til Norsk Standard for levering av stålmaterialer. Materialer, som er blitt sterkt deformerte, skal kasseres mens materialer som er jevnt deformert opptil 3 % kan tillates rettet og anvendt. Prosedyren som følges ved rettingen skal forelegges byggherren før arbeidet utføres. Stålmaterialer skal leveres slyngrenset og primet med lys grå sinkrik primer. K rav om bruk av primer gjelder ikke rusttrege stålkvaliteter. Innvendig i kasser skal også sveisen påføres et strøk primer etter sveisekontroll. Stålet skal lagres under klimatiske forhold slik at det ikke korroderer eller misfarger primeren. Alternativt kan det innvendig i kassen laserrenses eller sandblåses til Sa 1 og påføres et strøk primer etter sammensveising i verksted. Sveisen i montasjeskjøt på byggeplass skal da påføres et strøk primer etter sveisekontroll. Konstruktivt stål Generelle tekniske leveringsbetingelser for valsete plater og profiler i Konstruktivt stål skal være i henhold til NS-EN 10025-1, for varmformede hulprofiler i henhold til NS-EN 10210-1 og for kaldformede hulprofiler henhold til NS-EN 10219-1. Plassering av buttskjøter som benyttes for å tilpasse tilgjengelige lengder, annet enn det som er gitt i arbeidsgrunnlaget, skal avtales med byggherren. For Konstruktivt stål i henhold til Produktstandard NS-EN 10025-2, NS-EN 10025-3, NS-EN 10025-4 og NS-EN 10025-5, gjelder følgende obligatoriske valgmuligheter i henhold til kapittel 13 i Produktstandardene: Gjelder ulegert stål i henhold til NS-EN 10025-2 og konstruksjonsstål med forbedret motstand mot atmosfærisk korrosjon i henhold til NS-EN 10025-5 Valgmulighet 19: Leveringstilstand skal være +N				

Sum sted:

Prosess	Kode/Tekst	Enhet	Mengde	Pris	Sum
	Gjelder stål som skal varmforsinkes: Valgmulighet 5: Produktet skal være egnet for sinkbelegging ved varmdypping Gjelder stål som skal kaldformes: Valgmulighet 12: Plater og bånd med nominell tykkelse ≤ 8 mm skal være egnet for produksjon av kaldvalsede profiler med bøyeradier som angitt. Gjelder stål for bruk i forbindelser som medfører at stålet blir strekkpåkjent i tykkelsesretningen, eller i forbindelser med høy innspenning/triaksial spenning (fare for delaminering). Dette stålet angis med krevd Z-verdi i arbeidsgrunnlaget. Dersom Z-verdien ikke er påført, skal materialet oppfylle krav i henhold til NS-EN 10164-Z25: Valgmulighet 4: Materialet skal oppfylle et av kravene til forbedrede egenskaper normalt på overflaten i henhold til NS-EN 10164. Valgmulighet 6: For flate produkter med tykkelse ≥ 6 mm skal innvendige egenskaper ved ultralydprøvning i henhold til NS-EN 10164 oppfylle kravene for klasse S1 etter NS-EN 10160. Valgmulighet 7: For bredflensbjelker med parallelle flenser og INP-bjelker skal frihet fra innvendige feil verifiseres ved ultralydprøvning i henhold til NS-EN 10164 oppfylle kravene for klasse 2.3 etter NS-EN 10306. For Konstruktivt stål for varmformede og kaldformede hulprofiler i henhold til Produktstandard NS-EN 10210-1 og NS-EN 10219-1 gjelder følgende obligatoriske valgmuligheter i henhold til kapittel 5.2 i Produktstandardene: Valgmulighet 1.5: Sveisereparasjoner av grunnmaterialet for ikke-legerte hulprofiler tillates ikke. Gjelder stål som skal varmforsinkes: Valgmulighet 1.4: Produktet skal være egnet for sinkbelegging ved varmdypping Ikke-konstruktivt stål: Generelle tekniske leveringsbetingelser for Ikke-konstruktivt stål skal være i henhold til NS-EN 10025-1 og for hulprofiler i henhold til NS-EN 10210-1 eller NS-EN 10219-1. For stål som skal varmforsinkes gjelder valgmulighet mht. at produktet skal være egnet for varmforsinking. Overflatebeskaffenhet Plater og bredflatstål i henhold til NS-EN 10163-1 og NS-EN 10163-2 • Konstruktivt stål: Klasse B og underklasse 3 (class B and subclass 3). • Ikke-konstruktivt stål: Klasse A og underklasse 2 (class A and subclass 2). Profiler i henhold til NS-EN 10163-1 og NS-EN 10163-3 • Konstruktivt stål: Klasse D og underklasse 3 (class D and subclass 3). • Ikke-konstruktivt stål: Klasse C og underklasse				
				Sum sted:	

Prosess	Kode/Tekst	Enhet	Mengde	Pris	Sum
	2 (class C and subclass 2). Stangstål i henhold til NS-EN ISO 9443 • Konstruktivt stål: Klasse C. • Ikke-konstruktivt stål: Klasse B. Tilsettmaterialer for sveising Grunnmaterialet og tilsettmaterialet skal ha kjemisk sammensetning og fasthetsegenskaper tilpasset hverandre. Tilsettmaterialet skal være godkjent til bruk for det aktuelle grunnmateriale av offentlig anerkjent kontrollinstitusjon. Tilsettmateriale skal leveres med kontrollsertifikat 3.1 i henhold til NS-EN 10204 med angivelse av C, Mn, Si, P, S, Cr, Cu, V, Al, N samt alle andre legeringselementer. Flux til sveisemetode 121 (SAW) kan leveres med prøvingsrapport type 2.2 i henhold NS-EN 10204. I bærende sveiseforbindelser skal det brukes tilsettmateriale som tilfredsstiller følgende krav: • Maksimalt hydrogeninnhold i sveiseavsett skal være 10 mlH2/100g. Ved bruk av stål med Cev høyere enn 0,43, samt for sveiser med spesielt høy innspenning skal dette kravet skjerpes til 5 mlH2/100g) • Sveiseavsettets flytegrense skal være slik at bruddet ved strekkprøving på tvers av sveisen går i grunnmaterialet utenfor sveisen. Strekkfastheten skal være lik eller større enn minimum strekkfasthet spesifisert for grunnmaterialet. Pulver, tilsettmateriale og keramisk motlegg skal oppbevares i henhold til leverandørens bestemmelser. Krav til levering av rustfritt stål Plater og bånd leveres i henhold til NS-EN 10088-4, stenger og profiler iht. NS-EN 10088-5:2009, sveiste rør iht. NS-EN 10296-2 og sømløse rør iht. NS-EN 10297-2. Betegnelser på stål med navn og nummer er gitt i NS-EN 10088-1. Hvis ikke stålsort og krav til slagseighet er angitt i arbeidsgrunnlaget velges stålsort i henhold til vegnormal N400 Bruprosjektering. Tilsettmaterialer for sveising av rustfrie stål skal leveres iht. NS-EN ISO 3581, NS-EN ISO 14343 og NS-EN ISO 17633. Tilsettmaterialer skal velges i samråd med stålprodusenten. d) Spesielle toleransekrav for materialer til ortotrope brudekker Produkter til ortotrope brudekker, dvs. plater, trapesstiver og stivere av flattstål skal oppfylle toleransekravene i NS-EN 1993-2: Tabell C.3 for å sikre sammenstilling før sveis.				
				Sum sted:	

Prosess	Kode/Tekst	Enhet	Mengde	Pris	Sum
	**** Spesiell beskrivelse ****				
	a) Klemlekt for membran. Omfatter også hulltaking i lekt for innfesting av kjemisk anker (se prosess 84.89 for geometri) samt overflatebehandling rundt hull.				
	Omfatter også transport til anleggsområde og montasje.				
	b) Flattstål, 10x40, i rustfri utførelse iht. NS-EN 10088 nummer 1.4404.				
	x) Enhet endret til kg. Enhet: kg	kg	35,0	. . . . .	. . . . .
87	**Brubelegning, utstyr og spesialarbeider**				
87.1	**Fuktisolering, membran, fugeterskler og rissanvisende fuger**				
	a) Omfatter levering, montering og arbeider med Omfatter også telting med tørking, oppvarming, samt beskyttelse av benyttede materialer mot skadelige påvirkninger i herdetiden og inntil beskyttende lag blir lagt for utførelse under kontrollerte forhold. Dette gjelder for eksempel vinterstid. Følgende arbeider inngår i andre prosesser: Det vises til vegnormal N200 Vegbygging og vegnormal N500 Vegtunneler. Type underlag som skal belegges, type fuktisolering, type membran og tykkelser er angitt i arbeidsgrunnlaget.				
	b) Krav til materialer framgår av vegnormal N400 Bruprosjektering og arbeidsgrunnlaget.				
	c) Det skal utarbeides en belegningsplan hvor arbeidsoperasjoner beskrives og rekkefølge på de ulike typer arbeider framkommer. Belegningsplanen skal sikre at arbeidene utføres under tilfredsstillende forhold og på en måte som gir god kvalitet på sluttresultatet. Belegningsplan forelegges byggherren for uttalelse i god tid før utførelse. Underlaget skal være rent og tørt, fri for løse partikler, skitt, begroing, fett og olje. Ferdig rengjort underlag skal ikke trafikkeres, og brudekket skal ikke brukes for lagring av materialer og utstyr før arbeidene er ferdig utført. Arbeider på eller nær flater som skal belegges og som kan forurense underlaget skal ikke utføres før asfaltbelegning er ferdig. Massetransport og bruk av utstyr for utførelse av belegningsarbeidene skal planlegges og utføres slik at forbehandlet underlag ikke forurenses og korrosjonsbeskyttelse ikke skades. Videre skal utlagt fuktisolering ikke forurenses eller skades ved at omfang av ferdsel, transport og bruk av utstyr som belaster utlagt fuktisolering minimaliseres og foregår				

Sum sted:

Prosess	Kode/Tekst	Enhet	Mengde	Pris	Sum
	på en mest mulig skånsom måte. Ved legging av asfaltdekker skal massetransport til utlegger om mulig foregå på ferdig utlagt asfaltdekke. Arbeidsoperasjoner som innebærer at tyngre utstyr og kjøretøy belaster utlagt fuktisolering skal planlegges og utføres slik at tiden hvor belastning opptrer blir kortest mulig. Utstyret flyttes umiddelbart etter utførelse. e) Forhold på produksjonsstedet/byggeplassen som påvirker kvaliteten på fuktisoleringen, slik som vær og vind, temperatur, luftfuktighet, duggpunkt, temperatur i underlaget og lignende skal registreres minst to ganger per skift og alltid når forholdene endres vesentlig. Registreringer skal oppbevares og forelegges byggherren på forlangende. For kontrollen skal entreprenøren ha følgende håndbøker, standarder og utstyr tilgjengelig Før arbeidene starter skal forbehandlet flate kontrolleres visuelt, og det skal måles fuktinnhold og heft til underlaget. Resultatet forelegges byggherren før arbeidene starter. Fuktinnhold i betongunderlaget kontrolleres dersom det har betydning for heft for kleber eller fuktisolering. Kontroll av fuktinnhold i betongunderlag utføres i henhold til retningslinje R211 Feltundersøkelser dersom produktleverandør ikke angir annen metode. Kontroll av kornkurve, bindemiddelinnhold og hardhet for isoleringsstøpeasfalt og Topeka 4S levert i koker: Ved hver prøvetaking skal det leveres en prøve til byggherren. Det skal tas ut minst en prøve av polymermodifisert bitumenemulsjon C60BP2 og en prøve av Topeka 4S per bru. Ved større bruer skal det tas en prøve per koker hvorav en prøve per 1000 m2 brudekke analyseres for bestemmelse av sammensetningen (kornkurve og bindemiddelinnhold) og hardhet ved stempelinntrykk i henhold til retningslinje R210 Laboratorieundersøkelser. Masseprøver tas i henhold til retningslinje R211 Feltundersøkelser. Forbruk av materialer registreres og rapporteres. Etter at slitelag er lagt skal dette nivelleres i de samme punktene som angitt i prosess 84.453.				
87.12	**Full fuktisolering type A3** a) Omfatter materialer og arbeider med full fuktisolering type A3-2 med prefabrikkert membran, type A3-3 med akrylat, polyuretan eller polyurea og heftlag eller type A3-4 med PMB-baserte asfaltmaterialer samt membraner på brudekker og konstruksjoner i fylling over og under grunnvannstanden. Beskyttelse av membran på konstruksjoner i fylling inngår i prosess 81 eller 84. Tilslutninger inngår i prosess 87.15.				

Sum sted:

Prosess	Kode/Tekst	Enhet	Mengde	Pris	Sum
	b) Finsand for sandavstrøing skal være rent steinmateriale av god forvitringsbestandig bergart. Finsand skal ha kornstørrelse 0,5/2 mm og være støvfri, tørr og fri for belegg.				
	c) Lufttemperatur skal være ≥ +10 °C ved arbeider med bituminøse emulsjoner, Topeka 4S og støpeasfalt. For øvrige materialer tillates lavere temperaturer i samsvar med produktspesifikasjoner. Valgt produkt skal ha dokumentasjon/garanti for at produktet er egnet ved de aktuelle klimatiske forholdene. Relativ fuktighet skal være lavere enn 80 % for fuktisolering type A3-2 og A3-4 og lavere enn 70 % for fuktisolering type A3-3. Underlagets temperatur skal ligge minst 3 °C over duggpunktet ved påføring. Kalde påføringer og klebing skal utføres ved fallende temperatur.				
	e) Ved sterk sol eller store temperatursvingninger skal en skriftlig vurdering av at forholdene er akseptable, forelegges byggherren.				
87.121	**Fuktisolering type A3-2 med prefabrikkert membran og beskyttelseslag**				
	c) Betongunderlaget skal være fritt for knaster og grader som vil hindre full kontakt mot membran. Klebing skal påføres flater som angitt i arbeidsgrunnlaget. Dammer med kleber eller helligdager skal ikke forekomme. Klebet flate skal være fullstendig tørr før membran rulles ut. Membran legges ut på langs av brudekke fra laveste mot høyeste punkt i tverr- og lengderetning for at overlapp i skjøter ikke skal forhindre vannavrenning. Omlegging på langs av banen skal være minst 100 mm og i skjøter på tvers av banen minst 150 mm. Omlegging skal sveises og ha samme egenskaper som membranen for øvrig. Ved tolags membran sveises andre lag til underliggende lag på tilsvarende måte som det første ble sveiset så lenge leggeanvisning fra leverandør ikke sier noe annet. Lagene skal forskyves i forhold til hverandre slik at omlegg faller minst 200 mm fra hverandre. Membran skal så snart som mulig dekkes med beskyttelseslag. Utlegging av helsveiset membran: Den polymerbaserte asfaltmembranen skal ha sveiseunderside, og asfaltmembranen skal helsveises til underlaget med gassbrenner montert på leggevogn. Overoppheting av bitumen skal ikke forekomme. Beskyttelseslag: Klebing mellom membranen og beskyttelseslag utføres som angitt i *den spesielle beskrivelsen.* Beskyttelseslaget utlegges i tykkelse 15-20 mm ferdig komprimert. Massetemperatur skal ikke				

Sum sted:

Prosess	Kode/Tekst	Enhet	Mengde	Pris	Sum
	overstige 140 °C. Masser legges ut for hånd eller med utlegger som ikke skader fuktisoleringen. Ved bruk av utlegger skal det legges på litt asfalt som beskyttelse av fuktisolering i endeavslutning slik at denne ikke forskyves under igangsetting av utlegger. Komprimering med valsing skal utføres med forsiktighet. Ved de første overkjøringer skal det brukes lett vals slik at membranen ikke skades, men beskyttelseslaget skal valses så det blir mest mulig tett.				
	x) Mengden måles som prosjektert areal. Enhet: m ^{2}				
	**** Spesiell beskrivelse ****				
	a) Omfatter også bitumenbasert hulkil, klebing med membranprimer samt fugemasse rundt klemlekt.				
	b) Beskyttelseslag: Ab4				
	c) Iht. tegn. K471-103.	m2	35,0	. . . . .	. . . . .
87.123	**Fuktisolering type A3-4 med C60BP2 og Topeka 4S**				
	c) På rengjort og tørt betongdekke samt opp på betongkanter påføres C60BP2 med sprøyte eller pensel i en mengde av 0,3-0,5 kg/m2 tilpasset dekkets overflatestruktur og sugeevne. Det skal ikke forekomme dammer eller helligdager. Overflate avstrøs umiddelbart med finsand i en mengde på 1,0-2,0 kg/m2. Når overflaten er tørr, normalt etter 3-24 timer, fjernes overskudd av sand med trykkluft. Kanter skal maskeres slik at overkanten av C60BP2 blir jevn. På ståldekke reduseres mengde C60BP2 til 0,10-0,15 kg/m2. For øvrig som for betongdekke. På tredekke skal det benyttes et beskyttelseslag mellom tre og Topeka 4S. Laget inngår i prosess 87.141. Det skal ikke benyttes C60BP2. På ferdig brutt klebing samt på tørt og rengjort underlag, legges Topeka 4S i en tykkelse på 12 mm. Massen er selvkomprimerende og legges helt inntil vertikale flater. Den hånd- eller maskinlegges med en massetemperatur som ikke skal overstige 190 °C. Dersom bindlag og/eller slitelag blir lagt senere enn 3 døgn etter at fuktisoleringen er utført, skal nødvendige tiltak utføres. Forslag til tiltak forelegges byggerherren for uttalelse før arbeider med fuktisolering påbegynnes. For å redusere klebrighet i overflaten på varme dager kan Topeka 4S avstrøs med tørr, støvfri finsand i en mengde på 1,0-2,0 kg/m2 før legging av slitelag. Mengde sand skal ikke bli så stor at heft mellom Topeka 4S og slitelag reduseres.				
	d) Toleransen for tykkelsen for Topeka 4S for full				

Sum sted:

Prosess	Kode/Tekst	Enhet	Mengde	Pris	Sum
	fuktisolering type A3-4 skal være ±3 mm.				
	x) Mengden måles som prosjektert areal. Enhet: m ^{2}	m2	44,0	. . . . .	. . . . .
87.15	**Tilslutninger**				
	a) Omfatter levering, montering og arbeider med fuktisolering ved avslutninger i sidekant brudekke og i bruender, tilslutninger til føringskanter, kantdragere eller betongrekkverk, rekkverksstolper, overvannsrør samt legging i rekkverksrom.				
87.152	**Tilslutning mellom fuktisolering/slitelag og kantdrager/føringskant/betongrekkverk**				
	c) Det forskales med egnet stålprofil eller lignende som lett lar seg fjerne etter utlegging av bind- respektive slitelag. Forskaling skal bygge minimum 20 -50 mm ut fra vertikal flate på føringskant/kantdrager og ligge an i overkant fuktisolering/beskyttelseslag. Umiddelbart etter legging av respektive lag fjernes forskaling, hvis nødvendig varmes den opp for at den skal slippe fra underlaget. Spalten fylles umiddelbart opp med Topeka 4S eller fugemasse med tilsvarende funksjon og formes i overkant med fall ut fra føringskant/kantdrager mot slitelaget slik at vann ledes bort. Spalten skal være ren og tørr ved oppfylling.				
	x) Mengden måles som prosjektert lengde tilslutning. Enhet: m	m	15,0	. . . . .	. . . . .
87.153	**Avslutning av fuktisolering i bruender og tilslutning mot fuger**				
	a) Omfatter materialer og arbeider for avslutning av fuktisolering i bruender og tilslutning mot fuger og fugeterskler.				
87.1531	**Avslutning av belegning i bruender ved fugefri løsning**				
	x) Mengden måles som prosjektert areal. Enhet: m ^{2}	m2	5,0	. . . . .	. . . . .
87.16	**Rissanvisende fuge fylt med polymermodifisert bitumen**				
	b) Polymermodifisert bitumen skal være egnet for rissanvisende fuge.				
	c) Det utføres utskjæring av spor i slitelagets tykkelse med bredde 15-20 mm, løst materiale fjernes med trykkluft og sporet rengjøres/tørkes godt for fuktighet og polymermodifisert bitumen varmes opp i koker til 180-190 °C og fugen fylles helt opp. Overflaten avstrøs så med tørr sand i tilstrekkelig mengde til å hindre uønsket klebing/lugging.				
				Sum sted:	

Prosess	Kode/Tekst	Enhet	Mengde	Pris	Sum
	x) Mengden måles som prosjektert lengde av fuge. Enhet: m	m	15,0	. . . . .	. . . . .
88	**Inspeksjon og vedlikehold**				
	a) Omfatter inspeksjon og vedlikehold av bruer og ferjekaier. Omfatter kostnader for å utføre arbeidene slik at krav til trafikkavvikling tilfredsstilles og oppsamling og deponering av avfall utføres i henhold til kontraktbestemmelsene.				
	c) Arbeidene skal utføres slik at spredning av fiskesykdommer og uønskede arter ikke forekommer.				
88.5	**Fuktisolering, slitelagsarbeider og asfaltfuge**				
	a) Omfatter vedlikehold og fjerning av fuktisolering og slitelag på brudekker og konstruksjoner i fylling. Vedlikehold og utskifting av asfaltfuger, inklusiv tilslutninger mot denne, og fugeterskler inngår i prosessen. Full utskifting av fuktisolering/slitelag type C1 og nytt slitelag i betong og tre inngår i prosessen. Ved full utskifting av øvrige typer slitelag benyttes 87-prosesser for legging av ny fuktisolering og slitelag med tilslutninger. Forbehandling av underlaget inngår også i prosessen. Dersom det er angitt i *den spesielle beskrivelsen* inngår telting med tørking, oppvarming samt beskyttelse av benyttede materialer mot skadelige påvirkninger i herdetiden og inntil beskyttende lag blir lagt for utførelse under kontrollerte forhold. Reparasjon av underlaget før belegningsarbeider inngår i prosess 88.2, 88.3 og 88.4. Det vises til vegnormal N200 Vegbygging for krav til materialer, utførelse, jevnhet og toleranser.				
	x) Mengden måles som vekt medgått materiale. Enhet: tonn				
88.52	**Sliping, fresing og fjerning av fuktisolering og slitelag**				
	a) Omfatter sliping, fresing, saging og fjerning av fuktisolering, avrettingslag, bindlag og slitelag av asfalt, betongslitelag, armerte betongslitelag og treslitelag. Oppsamling, deponering og deponeringsavgifter ved levering til godkjent mottak inngår i prosessen. Demontering og remontering av skinner på rekkverk for å komme inn til føringskant/kantdrager inngår i prosessen. Videre inngår nødvendige tilpasninger og spesielle arbeider ved fjerning mot vannavløp og fugekonstruksjoner og lignende.				
				Sum sted:	

Prosess	Kode/Tekst	Enhet	Mengde	Pris	Sum
	Etappevis utførelse på grunn av krav til trafikkavvikling inngår i prosessen. c) Freseutstyret skal være tilstrekkelig dimensjonert for denne typen arbeid, og ha stabilitet og justerbarhet som gjør det mulig å oppfylle de angitte jevnhetskrav i overkant uten at underliggende brudekke skades. Begrensninger til utstyr på grunn av vibrasjoner og bruas bæreevne er angitt i *den spesielle beskrivelsen.* Ved fjerning av påstøpte betongslitelag eller belegning helt ned til overkant konstruktiv betong, skal entreprenøren ved valg av utstyr og framgangsmåte ta hensyn til ujevnheter i overkant konstruksjonsbetongen. I tillegg vil armeringsoverdekningen i konstruksjonsbetongen kunne variere mye i forhold til teoretisk armeringsoverdekning. Ved fresing eller fjerning skal føringskanter eller kantdragere frilegges skånsomt slik at disse ikke skades. Det samme gjelder inn mot rekkverksstolper, vannavløp og fugekonstruksjoner. Utstyr og bruk av utstyr skal gi en overflate som er egnet for ny belegning eller trafikk og i samsvar med *den spesielle beskrivelsen.* Dersom det skal legges ny fuktisolering skal overflaten være slettest mulig og uten dype riller. Etter at arbeidene er avsluttet, skal konstruksjonen rengjøres for løst materiale. Betongslitelag På betongslitelag som kun skal rettes opp og ikke beskyttes med fuktisolering eller ny påstøp, tillates kun sliping i henhold til *den spesielle beskrivelsen.* Krav til jevnhet etter sliping er angitt i *den spesielle beskrivelsen.* Overdekningen skal registreres før og etter sliping eller fresing. Det skal gjennomføres kontroll med hvor mye betong som freses bort, enten ved måling av overdekning eller ved nivellement. Maksimal fresedybde i hver overfart skal ikke overstige 10 mm. Minimum overdekning etter sliping/fresing av monolittiske betongslitelag settes til 10 mm over konstruksjonsbetongen. Entreprenøren skal benytte den kombinasjon av utstyr og metoder som gjør dette mulig uten at konstruksjonsbetongen skades på noen måte. Asfaltslitelag Ved fjerning av asfaltbelegning må det påregnes bruk av spesielt tilpasset lett freseutstyr og manuelt arbeid for å frilegge overkant av konstruksjonsbetong. Ved fresing av asfalt på bruer med ståldekke skal det brukes fres som har måleutstyr som kontinuerlig måler avstanden til ståldekket og kontinuerlig regulerer fresedybden i forhold til denne avstanden.				

Sum sted:

Prosess	Kode/Tekst	Enhet	Mengde	Pris	Sum
	Avstanden skal måles kontinuerlig i minimum 2 punkter i tverrsnittet. Dette for å sikre at man freser i riktig dybde.				
	d) Den ferdige behandlede flaten skal ikke ha overflateavvik større enn angitt i *den spesielle beskrivelsen.*				
	x) Mengden måles som vekt av slipt/frest/fjernet masse. Enhet: tonn				
88.523	**Fresing og fjerning av asfaltbelegning**				
	a) Omfatter fresing eller fjerning av fuktisolering, avrettingslag, bindlag og slitelag av asfalt.				
88.5235	**Fjerning av asfaltbelegning på betongdekker**				
	a) Omfatter fjerning av fuktisolering, avrettingslag, bindlag og slitelag ned til overkant brudekke i betong ved fuktisolering eller full utskifting av belegning.				
	**** Spesiell beskrivelse ****				
	b) Målt 62 mm gjennomsnittlig asfalttykkelse (ca. 3-10 cm).				
	c) Dersom det velges asfaltfresing skal det ikke freses ned i betongplate.	tonn	6,6	. . . . .	. . . . .

Sum sted:

Prosess	Kode/Tekst	Enhet	Mengde	Pris	Sum
05	**<u>Utstyr</u>**				
75	**KANTSTEIN, REKKVERK OG GJERDER**				
75.2	**Rekkverk**				
	a) Omfatter levering og arbeider med etablering av rekkverk.				
	b) Det vises til veinormal N200 Vegbygging, kap.5.1.				
	c) Det vises til vegnormal N200 Vegbygging, kap. 5.1				
	d) Det vises til vegnormal N200 Vegbygging, pkt 5.1.				
	e) Det vises til vegnormal N200 Vegbygging, pkt 5.1.				
	x) Mengden måles som prosjektert lengde rekkverk, medregnet avslutninger. Enhet: m				
75.23	**Rekkverk av metallskinner**				
	a) Omfatter levering og oppsetting av rekkverk av metallskinner, inklusive stolper og tilhørende fundamenterings- og forankringsarbeider, samt etablering av katastrofeåpninger.				
	c) Tilbakefylling etter eventuell utgraving for stolpene skal være av samme type masse som opprinnelig. Stolpeavstanden er 4 m der ikke annet er angitt i planene.				
	d) Tillatt avvik fra teoretisk overkant rekkverk +/- 20 mm og avstand fra teoretisk senterlinje 30 mm. Over en strekning på 5 m skal avviket fra jevn linje ikke overstige 15 mm i høyde og 10 mm i sideretning. Avvik som følger av bruk av rette elementer etter krumme linjer kommer i tillegg til de ovennevnte toleransekrav.				
	x) Mengden måles som prosjektert lengde rekkverk, medregnet avslutninger. Enhet: m				
75.232	**Enkelt rekkverk av stål på stålstolper**	m	135,0	. . . . .	. . . . .
87	**Brubelegning, utstyr og spesialarbeider**				
87.2	**Rekkverk**				
	a) Omfatter oppmåling, betongarbeider for støping av betongrekkverk og ved understøp av fotplater og levering og montering av Fundamenter, utsparinger og innfestinger i inngår i prosess 84. Rekkverk under bruer inngår i prosess 75. Stålarbeider for forankringsplate på ståldekker inngår i prosess 85. Utbedring av skader i				

Sum sted:

Prosess	Kode/Tekst	Enhet	Mengde	Pris	Sum
	overflatebehandlingen på eksisterende rekkverk ved montering av overgang mot nytt brurekkverk inngår i prosess 88. Ytelsesklasser for rekkverk og spesielle funksjonskrav som for eksempel krav til brøytetett utførelse er angitt i arbeidsgrunnlaget. Det er angitt i arbeidsgrunnlaget om stolper skal være vertikale eller 90˚ på bruas vertikalkurvatur. Merking av brurekkverk ved bruender skal være i henhold til vegnormal N101 Trafikksikkert sideterreng og vegsikringsutstyr. Verkstedtegninger av rekkverk forelegges byggherren for uttalelse før tilvirkning i verksted starter.				
	b) Det vises til vegnormal N101 Trafikksikkert sideterreng og vegsikringsutstyr, og arbeidsgrunnlaget. Valgte rekkverk med nødvendig dokumentasjon forelegges byggherren minimum 15 arbeidsdager før tidspunkt for oversendelse av arbeidsgrunnlag for kantdrager og festepunkter. Brurekkverk og beskyttelsesskjermer på bruer over jernbane skal i tillegg godkjennes av baneforvalter i hvert enkelt tilfelle. Del av varmforsinket stål som blir eksponert mot fersk mørtel eller betong, skal beskyttes mot kjemisk reaksjon og gassutvikling som angitt i prosess 84.				
	c) Det vises til vegnormal N101 Trafikksikkert sideterreng og vegsikringsutstyr, og arbeidsgrunnlaget. Rustfrie gjenger skal påføres egnet voks eller emulsjon før montering. Oppstikk over mutter for gjengestang ved innfesting i bru skal ikke være mindre enn 5 mm.				
	d) Ferdig montert rekkverk skal i høyde og sideveis ikke ha skjemmende avvik fra teoretisk riktig plassering målt i høyde med øverste element i rekkverket. På rett linje skal avvik i høyde og side være maksimalt ±5 mm over 5 meters lengde. Krumme rekkverk skal ikke ha skjemmende avvik ved siktprøving langs rekkverket. Rekkverksstolpene skal ikke ha større avvik fra teoretisk riktig plassering enn ±3 mm. Toleransekravene gjelder også for beskyttelsesskjermer og støyskjermer.				
	e) Dokumentasjon på oppnådd sinktykkelse skal forelegges byggherren.				
87.21	**Rekkverk i stål**				
	a) Endeavslutning av brurekkverk inngår i prosess 87.271.				

Sum sted:

Prosess	Kode/Tekst	Enhet	Mengde	Pris	Sum
87.211	**Ytterrekkverk**				
	x) Mengden måles som prosjektert lengde rekkverk. Enhet: m				
	**** Spesiell beskrivelse ****				
	b) Krav til rekkverk er angitt på tegn. K471-102.	m	26,0	. . . . .	. . . . .
87.27	**Rekkverksdetaljer**				
	a) Omfatter levering og montering av spesielle rekkverksdetaljer som endeavslutninger, støtputer og overgang til vegrekkverk. Videre inngår tillegg for dilatasjonsskjøter i rekkverk og skjermer.				
87.271	**Endeavslutning**				
	c) Det må påregnes ulike løsninger for lengde og innfesting av stolpe.				
	x) Mengden måles som prosjektert antall endeavslutninger. Enhet: stk	stk	4,0	. . . . .	. . . . .
87.273	**Overgang mellom bru- og vegrekkverk**				
	b) Krav til lengder, overganger og ytelsesklasser er angitt i arbeidsgrunnlaget.				
	x) Mengden måles som prosjektert antall overganger. Enhet: stk				
	**** Spesiell beskrivelse ****				
	a) Overgang fra H2 brurekkverk til H2 vegrekkverk	stk	4,0	. . . . .	. . . . .
87.274	**Overgang mellom ulike rekkverkstyper**				
	a) Omfatter tillegg for overganger mellom ulike typer rekkverk for eksempel fra rekkverk med føringsskinne til rekkverk med føringsrør.				
	x) Mengden måles som prosjektert antall overganger. Enhet: stk				
	**** Spesiell beskrivelse ****				
	a) Overganger fra H2 vegrekkverk til N2 vegrekkverk	stk	3,0	. . . . .	. . . . .
88	**Inspeksjon og vedlikehold**				
	a) Omfatter inspeksjon og vedlikehold av bruer og ferjekaier. Omfatter kostnader for å utføre arbeidene slik at krav til trafikkavvikling tilfredsstilles og oppsamling og deponering av avfall utføres i henhold til				
				Sum sted:	

Prosess	Kode/Tekst	Enhet	Mengde	Pris	Sum
	kontraktbestemmelsene.				
	c) Arbeidene skal utføres slik at spredning av fiskesykdommer og uønskede arter ikke forekommer.				
88.6	**Utstyr**				
	a) Omfatter funksjonskontroll, vedlikehold, utskifting og ettermontering av nytt utstyr på bruer og ferjekaier.				
	x) Kostnaden angis som rund sum. Enhet: RS				
88.61	**Vedlikehold, utskifting og ettermontering av rekkverk**				
	a) Omfatter vedlikehold, utskifting og ettermontering rekkverk i stål, tre eller betong, beskyttelsesrekkverk med skjerm over elektrifisert bane, rekkverksavslutninger og overgang til vegrekkverk, overgang mellom ulike typer rekkverk (skinne/rør) og overgang til støyskjermer. Fjerning og deponering av eksisterende rekkverk samt midlertidige rekkverk inngår i prosessen. Rekkverk skal deponeres på godkjent mottak og deponeringsavgifter inngår i prosessen. Oppmåling, tilpasninger og detaljering for produksjon inngår i prosessen. Vedlikehold av overflatebehandling på eksisterende rekkverk i forbindelse med montasjearbeider inngår i prosessen. Generelt vedlikehold av overflatebehandling inngår i prosess 88.37. Betongarbeider i forbindelse med vedlikehold av understøp av fotplater og utstøping av rekkverksutsparinger inngår i prosessen. Øvrig vedlikehold av betong rundt rekkverksinnfestinger og betongrekkverk inngår i prosess 88.22 og 88.27.				
	b) Det vises til prosess 87.2 og vegnormal N101 Trafikksikkert sideterreng og vegsikringsutstyr, veiledning N-V160 Vegrekkverk og andre trafikksikkerhetstiltak og veiledning N-V161 Rekkverk på bruer og støttemurer. Borehuer og øvrige småskader i korrosjonsbeskyttende belegg etter bearbeiding av eksisterende stålrekkverk korrosjonsbeskyttes med Vedlikeholdssystem 3 i henhold til prosess 88.37. Ved utskifting skal nye deler være i samme dimensjon og kvalitet som originale deler. Vedlikehold av typegodkjente rekkverk skal utføres med originaldeler fra leverandøren som har fått godkjent rekkverket. Klebeankere skal være egnet til faststøping av stål i betong. Ekspansjonsbolter tillates ikke brukt. Strekkapasitet på klebeankere er angitt i *den spesielle beskrivelsen.*				
	c) Rekkverksstolper med plastiske deformasjoner eller				

Sum sted:

Prosess	Kode/Tekst	Enhet	Mengde	Pris	Sum
	redusert kapasitet skal skiftes ut. Skinner, paneler, hånd- og fotlister kan rettes ut etter forvarming i henhold til prosess 85.221 dersom kapasiteten blir tilfredsstillende, hvis ikke skiftes de ut. Fjerning av eksisterende rekkverk Bolter eller stolper kuttes plant med overkant betongoverflate. Oppmåling, tilpasninger og detaljering for produksjon/prosjektering Oppmåling skal utføres så detaljert at entreprenøren kan bestille delene direkte ut fra oppmålingen eller at den prosjekterende kan utarbeide de nødvendige tegninger av rekkverksreparasjonen eller utskiftingen. Oppmålingen skal identifisere behov for hvilke tilpasninger til eksisterende rekkverk som trenger prosjektering. Det utarbeides rapport hvor mål og detaljer vedrørende behov for tilpasninger framgår. Denne forelegges byggherren slik at nødvendig prosjektering kan utføres før bestilling. For øvrig som prosess 87.2. Stolper i grunnen Stolper i grunnen skal ha rammedybde som ved fullskalatest. Standardrekkverk skal ha rammedybde minimum lik 1200 mm. For å sikre at krav til rammedybde tilfredsstilles skal stolpene tydelig merkes 1200 mm fra spiss. Innfesting av rekkverksstolper Som prosess 87.2. Det benyttes mal ved boring av hull for boltegruppe. Ved gjennomboring skal det mates forsiktig på slutten for å unngå utslag av betong i underkant. Før liming/klebing skal oppborede hull blåses rene. Ved innfesting med gjennomgående hull skal spalten mellom hull og gjengestag injiseres. d) Som prosess 87.2 d). e) Kapasitet på klebeankere skal testes. Før montering av rekkverk starter skal fire klebeankere montert i rekkverksrommet belastes til 80 % av karakteristisk kapasitet. Dersom det påvises sprekker eller permanente deformasjoner i eller rundt en eller flere av klebeankere skal test gjentas på nye klebeankere etter revisjon av prosedyre for installasjon. Klebeankere fjernes etter utført test dersom disse ikke har tilstrekkelig kapasitet og skal brukes til innfesting av rekkverk. Dersom det ikke påvises sprekker eller permanente deformasjoner ved testing, kan klebeankere for rekkverk installeres. På bolter for innfesting av rekkverk skal minimum 2 % testes til 80 % av karakteristisk kapasitet. Dersom det påvises feil skal bolt erstattes med ny bolt og testomfanget økes med ytterligere 2 % av boltene. Dette gjentas inntil det ikke registreres feil under				

Prosess	Kode/Tekst	Enhet	Mengde	Pris	Sum
	testing.				
	x) Mengden måles mengden som løpemeter rekkverk. Lengder mindre enn 1 m regnes som 1 m. Enhet: m				
88.613	**Utskifting og ettermontering av rekkverk**				
	a) Omfatter utskifting, levering og ettermontering av rekkverk. Rekkverket skal tilfredsstille krav til materialer, utførelse, toleranser og kontroll gitt i prosess 87.2.				
	b) Type rekkverk er angitt i *den spesielle beskrivelsen.*				
88.6132	**Fjerning og deponering av eksisterende rekkverk**				
	**** Spesiell beskrivelse ****				
	a) Eksisterende rekkverk som fjernes, både på og utenfor bru. Rekkverk utenfor bru er oppsatt med kreosotimpregnerte rekkverkstolper. Omfatter også innstøpte rekkverksstolper.				
	Omfatter også leverings- og deponiavgift.				
	c) CE- merkede og uskadde rekkverksskinner gjenbrukes.	m	55,0	. . . . .	. . . . .

Sum sted: